Mateo González

Bienvenido a Mateo González S.L.

Fundada en 1980, Mateo González S.L. es una empresa especializada en el sector de fabricación y montaje de conductos para la climatización, extracción y ventilación.

Nuestros productos están homologados por diversos certificados necesarios para cumplir el nuevo código técnico de edificación para la resistencia al fuego E-600 120 (hasta 2000x600). Hemos conseguido adaptar nuestros productos de fabricación a las normas UNE.

Avalados por muchos años de experiencia, Mateo González S.L. cuenta actualmente con una plantilla de 60 personas, incluido un departamento de Ingeniería para el desarrollo propio y externo de proyectos industriales de gran envergadura. Mateo González S.L. cuenta también con distintos equipos de montadores cualificados y experimentados en todo tipo de instalaciones. Junto a todo nuestro personal intentamos ofrecer la máxima calidad y servicio a nuestros clientes.

La calidad es siempre nuestro reto, Después de invertir en la modernización de nuestra maquinaria, que cuenta con las últimas tecnologías conocidas. Mateo Gonzalez S.l. ha seguido su línea de mejora en calidad y servicio implantando la norma ISO 9001/2008.

Así hemos llegado a hacer nuestro camino dentro de las grandes obras industriales de mayor referencia tanto a nivel local cómo nacional.

Os invitamos a visitar nuestra página web para un mejor acercamiento a nuestros productos y servicios.

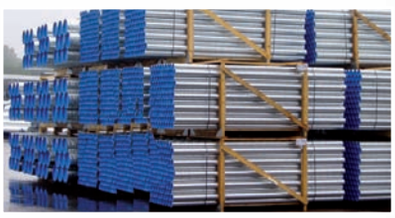

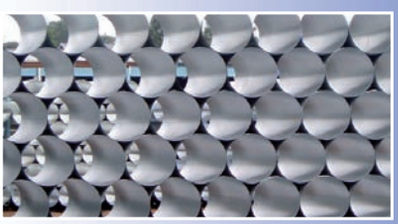

índice

PRODUCTO	Página
Chapa de Acero Galvanizada	2
Chapa de Acero Inoxidable	30
Spiro System®	56
Compuertas de Regulación Circulares	72
Silenciadores	75
Conducto Doble Aislado	79
Conducto Doble Aislado Conectable	84
Conducto Naval	88
Aislantes Acústicos	92

OBRAS DE REFERENCIA

Mateo González

En nuestra larga vida profesional, hemos tenido ocasión de participar en obras de gran importancia, sobre todo en nuestra Comunidad, algunas de estas obras son las siguientes:

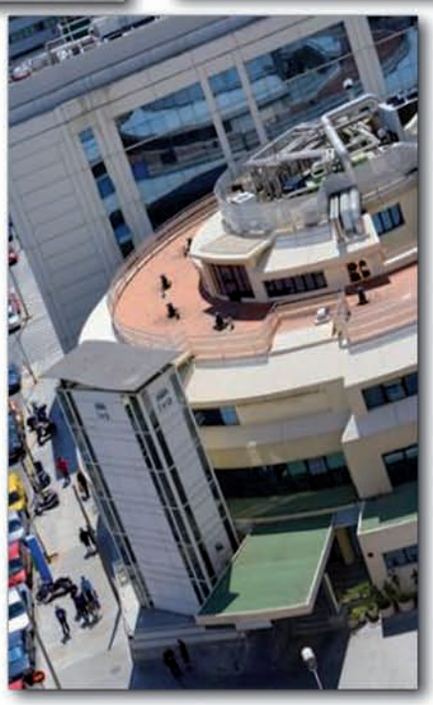

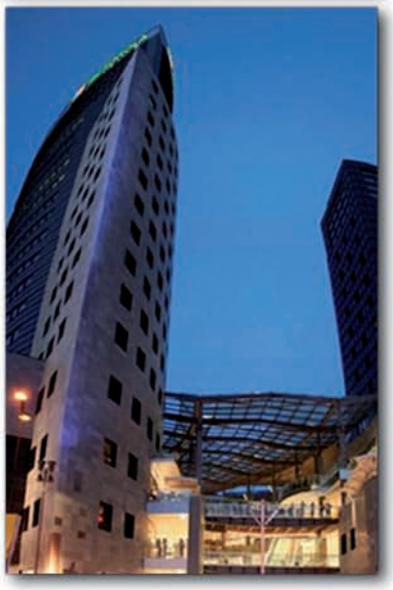

HISTORIAL

Centros Comeciales

C.C. Thader (Murcia)
Alcampo: Bonaire
C.C. La Mediterranea (Cartagena)
Alcampo: Alicante
C.C. El Ventanal de la Sierra
Alcampo: Marbella
C.C. El Osito (Valencia)
Alcampo: Motril
Alcampo: Irun
Saleco (Orihuela)
Saleco (Valencia)

Cines

ABC PARK Valencia
ABC PARK Gandía
ABC PARK Alcoy
ABC PARK Elche
ABC PARK Alicante
Alaco Burgos
Alaco Alicante
Alaco Cádiz

Piscinas

Hotel NH Valencia
Hotel Poseidon Benidorm
Centro Deportivo Benicarló
Centro Deportivo Benicassim
Centro Deportivo Villareal
Centro Deportivo Campanar

Otros

Museo de la Ciencias. Principe Felipe Valencia.
Palacio de Congresos de Valencia y Castellón
El Corte Inglés Valencia

Hospitales

Hospital General Valencia
Hospital Nueva Fe Valencia
Hospital de Alicante
Hospital IVO Valencia
Hospital General Elche
Hospital Rey Don Jaime Castellón

Hoteles

Meliá Valencia
Hotel Palacio de Congresos Valencia
Hilton Valencia
Poseion Benidorm

Aeropuertos

Mallorca
Alicante
Valencia
Castellón

Salas Blancas

Gadir Solar (Cádiz)
Artesa (Valencia)
Laboratorios Farmacia (Valencia)

Conductos y accesorios en...

Chapa de Acero Galvanizada

NOMBRE	CÓDIGO	PAG.
Tubo Helicoidal	THG	3
Tubo Helicoidal Reforzado	THGR	3
Tubo Helicoidal Auto. Galvani.	THGA	4
T. Liso Autoconectable	TLA	4
Aislante 6 mm.		
Aislante 10 mm.		
T de Unión a 3 metros	TUN	4
Codo Estampado	CDS	5
Codo Engatillado	CDE	5
Reducción concéntrica	RDC	6
Reducción Excéntrica	RDE	7
Te a 90	TS90	8
Te a 45	TS45	9
Te reducida a 90	TR90	10
Te reducida a 45	TR45	11
Derivación	Y	12
Injerto a 90	INJ90	13
Injerto a 45	INJ45	14
Desvío	ESE	15
Plénum	PLN	15
Te doble a 90	TD90	16
Te doble a 45	TD45	17
Te doble reducida a 90	TDR90	18
Te doble reducida a 45	TDR45	19
Manguito Empalme	MG	20

NOMBRE	CÓDIGO	PAG.
Brida Plana	BRD	20
Injerto Plano	INJP	20
Lona Elástica	LE	20
Tapa Tubo	TP	21
Tapa Tubo con malla	TPM	21
Reductor Final Tubo	RFT	21
Pico Flauta	PF	21
Sombrero Chino	SCH	22
Sombrero Antirregolfante	SANT	22
Sombrero Jet	SJET	22
Sombrero Giratorio	SG	22
Sombrero Venturi	SV	23
Sombrero de Láminas	SL	23
Injerto Rectangular	INJR	24
Pico Flauta Rectangular	PFR	24
Registro Circular	RIC	25
Registro Rectangular	RIR	25
Vierteaguas	VA	26
Collarín tubo Flexible	CLL	26
Abrazadera Alicatar	GRA	26
Abrazadera Partida	CUN	26
Brida de unión	BRDT	27
Conjunto de Brida	CBM	27
Tolva Concéntrica	TLC	28
Tolva Excéntrica	TLE	29

Todos los precios reflejados en este catálogo son válidos salvo error tipográfico, y en ningún caso son vinculantes, reservándose la empresa la posibilidad de variarlos sin previo aviso.

Chapa de Acero Galvanizada

(THG) Tubo Helicoidal Galvanizado

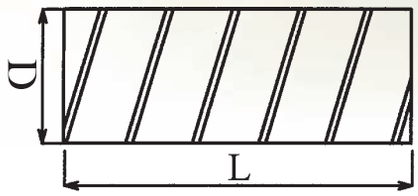

(THGR) Tubo Helicoidal Reforzado

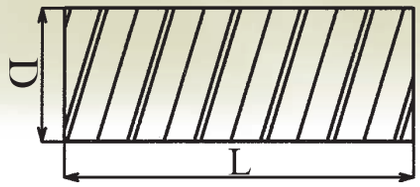

	Espesor de la chapa						
D (mm)	0,5 mm	0,6 mm	0,7 mm	0,8 mm	1 mm	1,2 mm	1,5 mm
80	3,39 €						
100	3,48 €	4,44 €	5,25 €	6,63 €			
112	3,87 €	5,07 €	5,83 €	7,40 €			
125	4,17 €	5,46 €	6,34 €	8,08 €	10,08 €		
130	4,38 €	5,73 €	6,65 €	8,45 €	10,21 €		
140	4,84 €	6,26 €	7,21 €	9,16 €	10,44 €		
150	5,02 €	6,49 €	7,50 €	9,48 €	10,55 €		
160	5,48 €	6,92 €	7,96 €	10,08 €	11,09 €		
180	6,03 €	7,74 €	8,43 €	10,50 €	12,21 €		
200	6,76 €	8,56 €	9,89 €	11,13 €	14,05 €	16,32 €	
224	7,52 €	9,59 €	11,08 €	12,54 €	15,75 €	19,13 €	
250	8,36 €	10,59 €	12,27 €	13,81 €	17,44 €	20,92 €	
300	10,44 €	12,09 €	15,23 €	17,01 €	20,91 €	25,09 €	
315	11,56 €	12,70 €	15,84 €	17,83 €	22,71 €	27,25 €	
350	12,74 €	14,73 €	17,57 €	19,57 €	24,33 €	29,70 €	
400		17,07 €	19,53 €	22,00 €	27,79 €	37,13 €	
450		18,90 €	22,00 €	25,13 €	31,27 €	39,09 €	
500		21,00 €	24,43 €	27,92 €	34,77 €	43,46 €	56,51 €
550			26,92 €	30,62 €	38,30 €	47,48 €	61,70 €
600			29,45 €	33,30 €	41,88 €	49,91 €	64,88 €
650			31,99 €	35,99 €	45,46 €	52,35 €	68,05 €
700			34,64 €	43,31 €	49,10 €	61,38 €	79,78 €
750			38,87 €	47,53 €	52,80 €	66,72 €	86,73 €
800			43,11 €	51,75 €	56,51 €	72,07 €	93,70 €
850				55,43 €	60,22 €	76,33 €	99,24 €
900				59,09 €	63,95 €	80,61 €	104,78 €
950				60,25 €	67,65 €	85,24 €	110,82 €
1000				61,41 €	71,36 €	89,89 €	116,86 €
1120					80,51 €	99,19 €	128,94 €
1250					91,97 €	113,11 €	147,05 €
1400						127,95 €	166,33 €
1500						136,33 €	177,85 €
1600							215,55 €

* Precios en AZUL correspondientes a los espesores de chapa según norma UNE 100-102-88 para conductores de clase B1, B2 y B3.

Tubo helicoidal THG. Longitud Estándar 2'7 m. Para otras longitudes se incrementa el precio un 10%.
Facturación mínima de 1 metro.

Tubo Helicoidal Reforzado (THGR). Suplemento

Chapa de Acero Galvanizada

(THGA) Tubo Helicoidal Galvanizado Autoconectable
(TLA) Tubo Liso Autoconectable
(TUN) Tubo de Unión a 3 metros

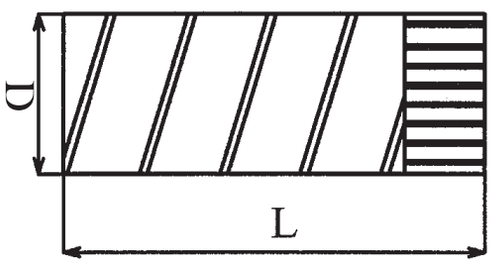

	Espesor	
D (mm)	0,5 mm	0,6 mm
80	3,55 €	
100	3,66 €	
112	4,06 €	
125	4,37 €	
130	4,61 €	
140	5,09 €	
150	5,27 €	
160	5,77 €	
180	6,33 €	
200	7,11 €	
224	7,91 €	10,07 €
250	8,79 €	11,13 €
300	10,95 €	12,68 €
315	12,13 €	13,33 €
350		15,47 €
400		17,93 €
450		19,85 €
500		22,05 €

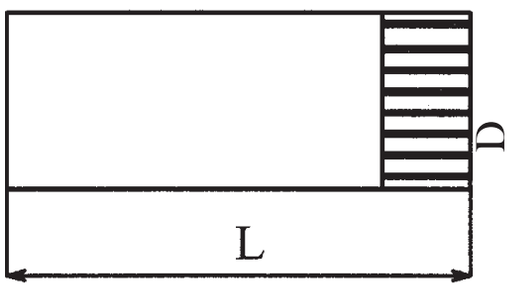

D (mm)	TLA	Aislante 0,6 mm	Aislante 10 mm	TUN
100	12,96 €	18,35 €	19,14 €	13,87 €
125	14,98 €	21,72 €	22,70 €	16,03 €
150	16,99 €	25,08 €	26,25 €	18,18 €
180	17,55 €	27,25 €	28,66 €	18,78 €
200	18,12 €	28,90 €	30,48 €	19,39 €
250	20,26 €	33,74 €	35,69 €	21,68 €
300	21,74 €	37,91 €	40,26 €	23,26 €
350	25,37 €	44,24 €	46,98 €	27,14 €
400	29,00 €	50,57 €	53,70 €	31,03 €
450	32,62 €	56,87 €	60,40 €	34,89 €
500	34,32 €	61,28 €	65,20 €	36,72 €
550	37,39 €	67,04 €	71,36 €	40,00 €
600	40,80 €	73,15 €	77,86 €	43,65 €
650	44,16 €	79,21 €	84,30 €	47,25 €
700	47,57 €	85,31 €	90,80 €	50,90 €
750	50,98 €	91,41 €	97,29 €	54,54 €
800	54,39 €	97,51 €	103,79 €	58,20 €
850	57,61 €	103,43 €	110,10 €	61,64 €
900	61,20 €	109,72 €	116,78 €	65,49 €
950	64,56 €	115,78 €	123,23 €	69,08 €
1000	72,00 €	125,92 €	133,76 €	77,05 €
1120	80,64 €	141,03 €	149,81 €	86,29 €
1250	90,01 €	157,39 €	167,19 €	96,30 €
1400	100,81 €	176,28 €	187,26 €	107,86 €
1500	108,00 €	188,86 €	200,63 €	115,56 €
1600	115,20 €	201,46 €	214,00 €	123,27 €

(CDS) Codo Estampado

D (mm)	CDS 90º	CDS 60º	CDS 45º	CDS 30º
80	7,55 €	9,12 €	6,05 €	6,27 €
100	7,55 €	7,95 €	6,05 €	6,27 €
112	9,15 €	13,15 €	7,72 €	11,37 €
125	7,72 €	7,51 €	5,91 €	5,54 €
140	10,35 €	16,22 €	7,95 €	6,97 €
150	11,30 €	13,19 €	8,16 €	7,47 €
160	11,63 €	13,63 €	8,60 €	7,72 €
180	15,30 €	16,70 €	10,35 €	9,76 €
200	16,90 €	17,20 €	11,37 €	10,79 €

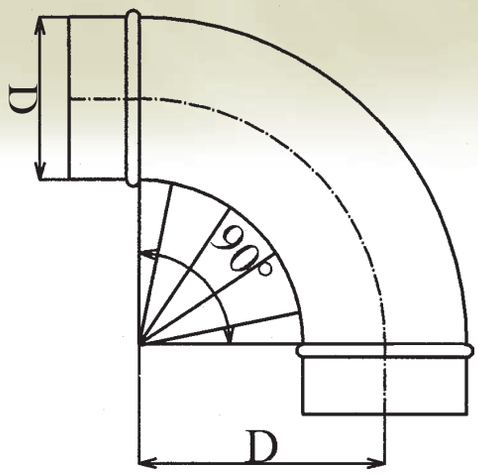

(CDE) Codo Engatillado

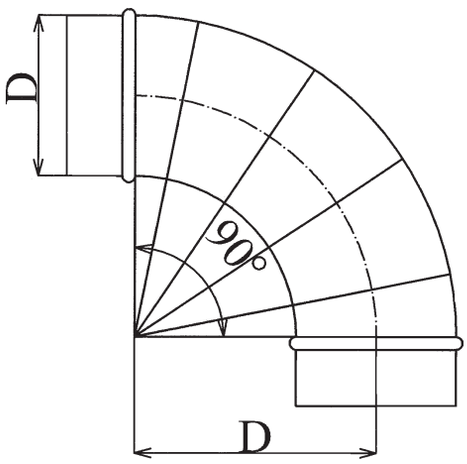

D (mm)	CDE 90º	CDE 60º	CDE 45º	CDE 30º
100	10,00 €	9,42 €	9,13 €	7,80 €
125	10,00 €	9,42 €	9,13 €	7,80 €
130	10,93 €	10,34 €	9,51 €	9,14 €
140	12,20 €	12,20 €	9,76 €	10,02 €
150	13,17 €	13,17 €	9,84 €	10,02 €
160	13,63 €	13,63 €	10,96 €	10,96 €
180	13,86 €	13,81 €	11,99 €	11,74 €
200	17,07 €	14,21 €	12,72 €	11,86 €
224	21,46 €	14,85 €	14,40 €	12,86 €
250	22,91 €	17,73 €	16,14 €	14,44 €
300	30,62 €	22,62 €	20,92 €	17,83 €
315	31,45 €	23,79 €	22,13 €	18,50 €
350	34,54 €	29,47 €	26,54 €	21,15 €
400	40,53 €	31,74 €	28,75 €	23,04 €
450	48,62 €	37,55 €	32,82 €	26,63 €
500	56,38 €	40,95 €	36,36 €	29,70 €
550	63,04 €	46,63 €	41,70 €	32,16 €
600	68,71 €	51,54 €	44,52 €	34,38 €
650	74,38 €	56,45 €	47,35 €	36,60 €
700	91,39 €	70,59 €	57,09 €	43,56 €
750	100,39 €	79,54 €	64,63 €	48,65 €
800	125,92 €	87,86 €	73,30 €	52,01 €
850	138,40 €	97,21 €	81,92 €	60,94 €
900	163,60 €	115,37 €	98,07 €	73,39 €
950	180,58 €	126,52 €	117,02 €	77,81 €
1000	197,01 €	150,03 €	136,45 €	86,52 €
1120	226,62 €	186,88 €	153,39 €	100,46 €
1250	259,83 €	213,02 €	166,32 €	109,99 €
1400	318,69 €	261,14 €	194,56 €	125,11 €
1500	353,33 €	294,45 €	211,91 €	138,40 €
1600	412,24 €	319,57 €	239,98 €	154,68 €

(RDC) Reducción concéntrica

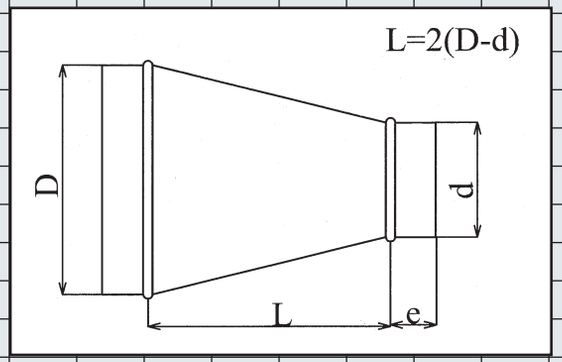

D \ d	80	100	125	150	200	224	250	300	350	400	450	500	550	600	650	700	750	800	850	900	950	1000	1120	1250	1400	1500
100	7,08																									
112	7,39	6,56																								
125	7,70	7,28																								
130	8,00	7,57	6,63																							
140	8,27	7,74	7,14																							
150	8,53	7,92	7,65																							
160	9,37	8,53	8,24	8,00																						
180	10,54	9,77	9,64	9,42																						
200	11,66	11,04	10,96	10,83																						
224	13,49	12,83	12,75	12,57	11,71																					
250	15,41	14,58	14,80	14,36	13,94	13,94																				
300	18,51	18,07	18,07	17,73	17,41	17,17	16,95																			
315		19,36	19,36	18,74	18,12	18,12	17,49	17,49																		
350			26,63	25,37	21,86	21,86	21,46	20,41																		
400			28,32	28,24	27,48	27,48	27,48	23,95	23,95																	
450				36,23	32,46	31,03	31,03	29,79	29,57	28,32																
500					36,24	32,07	32,07	31,75	31,29	29,88	28,70															
550							36,01	36,59	34,61	33,63	31,92	30,25														
600									40,48	39,91	38,15	35,95	36,47													
650									46,33	46,18	44,36	41,66	39,52	36,21												
700									58,35	57,16	56,54	54,72	50,45	49,32	48,21											
750										59,97	57,92	56,52	53,85	52,52	51,18	47,82										
800										62,79	59,29	58,31	57,26	55,71	54,15	51,01	47,62									
850											65,98	65,03	63,80	62,55	61,31	57,78	56,28	54,77								
900											72,67	71,74	70,33	69,40	68,46	64,55	61,28	58,00	54,59							
950												79,52	78,12	77,18	76,25	71,84	68,81	65,78	65,04	64,29						
1000												87,31	85,90	84,96	84,02	79,13	76,35	73,56	70,62	67,68	64,12					
1120													106,20	105,16	104,11	97,04	95,86	94,69	91,78	88,86	84,51	80,17				
1250															131,46	129,73	126,40	123,08	119,11	115,15	109,92	104,68	93,71			
1400																179,69	175,22	170,75	165,57	160,40	154,53	148,64	135,51	91,26		
1500																	208,63	195,65	190,50	185,34	179,45	173,57	160,49	138,05	112,53	
1600																		243,06	228,45	213,84	198,10	182,36	172,26	147,31	130,68	119,99

Consultar para otros diámetros

(RDE) Reducción Excéntrica

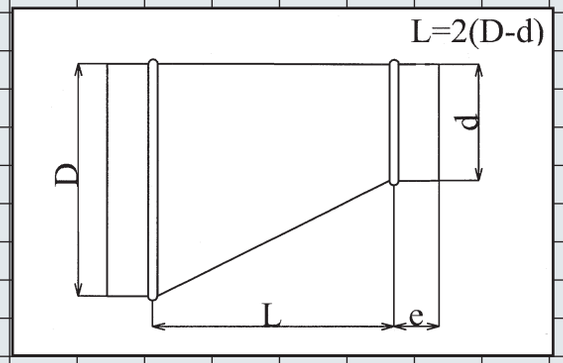

D \ d	80	100	125	150	200	224	250	300	350	400	450	500	550	600	650	700	750	800	850	900	950	1000	1120	1250	1400	1500
100	7,72																									
112	8,06	7,15																								
125	8,40	7,95																								
130	8,74	8,25	7,24																							
140	9,02	8,45	7,79																							
150	9,31	8,63	8,35																							
160	10,23	9,31	9,00	8,74																						
180	11,49	10,67	10,52	10,28																						
200	12,72	12,04	11,97	11,82																						
224	14,71	14,00	13,92	13,72	12,77																					
250	16,80	15,90	16,14	15,67	15,22	15,22																				
300	20,20	19,71	19,71	19,35	18,99	18,73	18,48																			
315		21,12	21,12	20,43	19,76	19,76	19,07	19,07																		
350			29,05	27,67	23,85	23,85	23,40	22,27																		
400			30,90	30,80	29,98	29,98	29,98	26,13	26,13																	
450				39,53	35,42	33,85	33,85	32,49	32,26	30,90																
500					39,54	34,98	34,98	34,65	34,14	32,59	31,30															
550							39,28	39,92	37,77	36,69	34,82	32,99														
600									44,15	43,53	41,61	39,21	39,79													
650									50,54	50,37	48,39	45,44	43,10	39,51												
700									63,66	62,36	61,68	59,69	55,03	53,81	52,60											
750										65,43	63,18	61,65	58,75	57,29	55,84	52,16										
800										68,49	64,68	63,61	62,47	60,77	59,08	55,65	51,95									
850											71,98	70,93	69,60	68,23	66,88	63,04	61,39	59,75								
900											79,27	78,27	76,72	75,71	74,69	70,43	66,85	63,27	59,55							
950												86,76	85,22	84,20	83,18	78,38	75,07	71,76	70,95	70,14						
1000												95,25	93,71	92,69	91,67	86,32	83,29	80,24	77,04	73,83	69,94					
1120													115,85	114,72	113,58	105,86	104,58	103,30	100,13	96,94	92,20	87,46				
1250															143,40	141,52	137,89	134,27	129,95	125,63	119,91	114,20	102,23			
1400																196,02	191,15	186,28	180,63	174,98	168,57	162,15	147,82	99,55		
1500																	227,60	213,44	207,81	202,19	195,77	189,35	175,08	150,60	122,75	
1600																		265,16	249,22	233,28	216,11	198,94	187,92	160,70	142,56	130,90

Consultar para otros diámetros

(TS90) Te a 90°

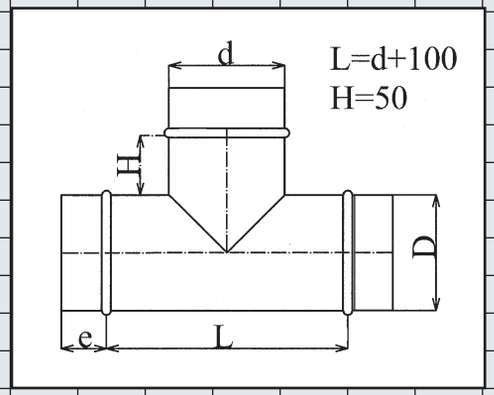

D \ d	80	100	125	150	200	224	250	300	350	400	450	500	550	600	650	700	750	800	850	900	950	1000	1120	1250	1400	1500	1600
80	7,21																										
100	7,44	7,60																									
112	7,88	7,95																									
125	8,34	8,29	9,49																								
130	8,55	8,55	9,62																								
140	8,67	8,67	9,74																								
150	8,72	8,89	9,95	10,93																							
160	9,33	9,49	10,38	11,37																							
180	9,49	9,74	10,84	11,63																							
200	9,66	9,99	11,45	11,87	14,83																						
224	9,90	10,42	12,01	12,51	15,81	16,93																					
250	10,13	10,84	12,58	13,17	16,78	18,04	19,28																				
300	12,43	13,25	14,46	14,80	18,58	21,07	23,57	26,48																			
315		13,25	14,46	14,80	18,58	21,07	23,57	26,48																			
350			16,24	17,20	19,95	22,36	24,79	30,81	31,83																		
400				18,20	21,83	24,32	26,83	31,83	35,07	38,15																	
450					23,16	25,66	28,16	33,16	36,73	41,23	47,94																
500					25,03	27,09	29,15	34,66	38,77	43,61	48,62	52,02															
550							30,37	41,23	43,39	47,40	53,38	56,46	61,80														
600								42,48	46,15	48,32	55,26	59,46	65,26	71,79													
650									48,90	49,23	57,14	62,47	68,73	77,76	86,80												
700									53,14	57,22	63,81	67,05	72,55	83,59	94,63	99,36											
750										58,84	65,85	70,22	78,93	89,09	99,24	108,32	119,16										
800										60,47	67,88	73,39	85,30	94,59	103,86	117,28	121,81	126,36									
850											73,63	82,50	94,41	101,79	109,16	119,45	126,11	132,78	143,39								
900											79,38	91,62	103,54	108,99	114,45	121,62	130,40	139,19	154,47	169,75							
950												93,29	107,16	112,72	118,28	134,03	140,25	146,47	159,24	172,00	183,60						
1000												94,95	110,79	116,45	122,12	146,44	150,10	153,76	164,01	174,26	186,49	198,74					
1120													119,11	128,81	138,52	152,60	164,84	177,09	184,29	191,49	209,11	226,74	253,55				
1250													125,10	136,31	147,52	170,42	181,80	193,17	205,83	218,48	236,27	254,06	281,21	308,03			
1400														143,15	154,56	208,20	219,46	230,71	240,25	249,78	269,29	288,80	302,02	325,94	342,23		
1500														154,55	186,16	225,13	232,85	240,65	251,36	262,08	284,15	306,22	323,52	345,10	382,02	401,11	
1600															239,98	251,62	264,81	277,99	291,23	304,47	327,07	349,65	384,62	424,00	451,44	477,22	514,40

Consultar para otros diámetros

(TS45) Te a 45°

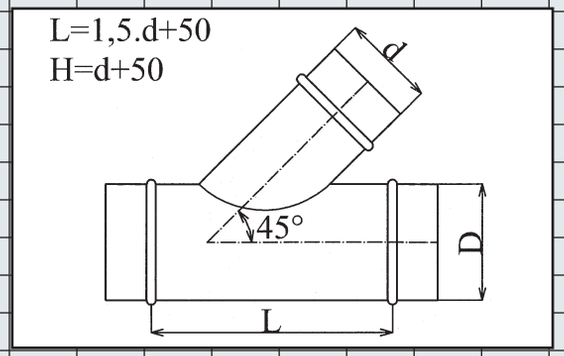

D \ d	80	100	125	150	200	224	250	300	350	400	450	500	550	600	650	700	750	800	850	900	950	1000	1120	1250	1400	1500	1600
80	8,75																										
100	9,66	10,16																									
112	9,75	10,25																									
125	9,84	10,34	11,53																								
130	10,10	10,52	11,84																								
140	10,36	10,71	12,18																								
150	10,52	10,84	12,95	16,04																							
160	11,20	11,53	14,36	16,73																							
180	11,37	11,71	15,20	16,79																							
200	11,53	11,87	16,02	17,56	20,28																						
224	12,12	12,63	16,70	18,39	22,87	23,54																					
250	12,70	13,39	17,37	19,25	25,44	26,03	26,61																				
300		14,36	18,87	21,24	26,28	28,70	32,57	37,15																			
315		14,36	18,87	21,24	26,28	28,70	32,57	37,15																			
350			21,24	23,99	29,82	32,65	35,49	42,15	45,89																		
400			21,90	24,99	30,10	33,47	36,82	43,82	51,72	51,98																	
450					31,28	34,70	38,15	45,14	53,06	61,80	70,39																
500					33,31	37,35	41,41	47,52	54,56	63,31	76,22	83,04															
550							41,66	50,89	59,14	63,72	78,88	85,88	100,62														
600								55,52	61,27	66,68	81,59	88,92	103,04	111,67													
650									63,40	69,63	84,30	91,95	105,46	117,66	129,86												
700									69,30	78,72	90,72	94,37	112,19	123,00	133,81	144,44											
750										80,46	95,67	101,50	117,53	129,66	141,79	151,02	163,94										
800										82,21	100,62	108,62	122,86	136,32	149,77	157,60	167,30	177,00									
850											105,70	114,20	130,03	143,32	156,60	165,18	175,86	186,54	204,34								
900											110,79	119,77	137,19	150,30	163,43	172,76	184,42	196,08	207,53	218,98							
950												123,40	140,90	154,09	167,30	176,97	189,27	201,57	214,76	227,94	245,92						
1000												127,03	144,60	157,90	171,18	181,17	194,12	207,07	221,99	236,91	254,22	271,54					
1120													167,51	180,59	193,65	209,66	219,52	229,39	240,34	251,29	266,75	282,21	306,53				
1250													197,21	210,35	223,48	242,38	251,54	260,71	274,26	287,80	306,77	325,76	361,50	407,82			
1400														220,14	240,75	261,54	280,20	298,86	318,45	338,03	354,96	371,89	417,70	465,48	488,75		
1500														238,79	261,36	283,93	296,83	309,72	329,83	349,95	371,01	392,07	435,77	498,79	575,15	603,90	
1600															292,25	309,59	326,70	344,16	361,45	378,73	396,08	413,42	454,65	522,72	594,00	617,76	635,58

Consultar para otros diámetros

Chapa de Acero Galvanizada

(TR90) Te reducida a 90°

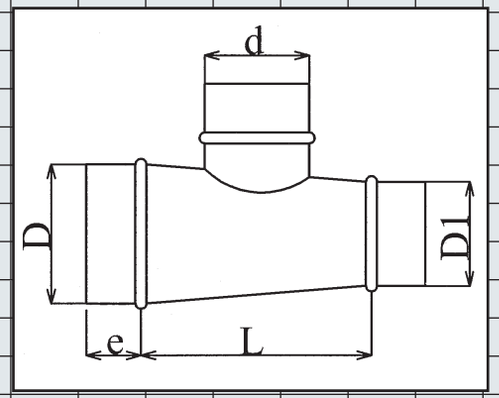

D \ d	80	100	125	150	200	224	250	300	350	400	450	500	550	600	650	700	750	800	850	900	950	1000	1120	1250	1400	1500
100	15,09																									
112	15,77	15,93																								
125	16,46	16,63																								
130	16,96	17,13	17,95																							
140	17,45	17,65	18,53																							
150	17,95	18,12	19,21																							
160	19,45	19,62	20,54	21,58																						
180	20,82	21,09	22,30	23,05																						
200	22,18	22,53	24,03	24,47																						
224	24,33	24,86	26,51	27,04	30,48																					
250	26,57	27,31	29,11	29,71	33,48	34,79																				
300	32,18	32,57	34,29	34,64	38,58	41,17	43,76																			
315		33,92	35,16	35,52	39,45	42,06	44,66	47,68																		
350			39,33	40,19	43,05	45,57	48,08	54,37																		
400			48,02	48,37	51,29	54,76	56,47	62,55	65,92																	
450					61,77	64,36	66,96	72,15	75,88	80,56																
500					63,72	65,88	68,02	73,73	78,02	83,04	88,26															
550							72,73	84,03	86,28	90,44	96,68	99,89														
600								91,68	93,45	95,70	102,92	107,30	112,64													
650									100,61	100,96	109,18	114,72	121,22	128,52												
700									115,96	120,19	127,04	130,43	136,14	147,63	159,11											
750										124,19	131,47	136,02	145,08	155,64	166,21	177,88										
800										128,19	135,90	141,61	154,00	163,66	173,32	187,26	199,81									
850											147,01	156,24	168,63	176,30	183,97	194,66	204,25	213,84								
900											158,12	170,87	183,27	188,94	194,61	202,06	211,26	220,47	236,41							
950												180,21	190,79	198,49	206,20	222,58	229,08	235,59	245,51	255,42						
1000												189,56	198,32	208,06	217,79	243,09	246,90	250,71	261,37	272,03	291,06					
1120													234,32	244,41	254,50	269,15	281,88	294,61	302,11	309,60	327,92	346,25				
1250													270,86	280,50	290,12	313,96	325,77	337,60	350,76	363,93	382,43	400,92	429,17			
1400														340,96	371,84	403,40	415,11	426,82	436,73	446,64	466,93	487,22	500,99	525,84		
1500														387,29	407,48	432,43	443,08	453,73	464,89	476,04	498,99	521,93	539,95	562,39	600,77	
1600															490,05	516,78	520,94	523,55	536,98	550,04	583,31	616,57	656,37	683,10	709,24	799,76

Consultar para otros diámetros

(TR45) Te reducida a 45°

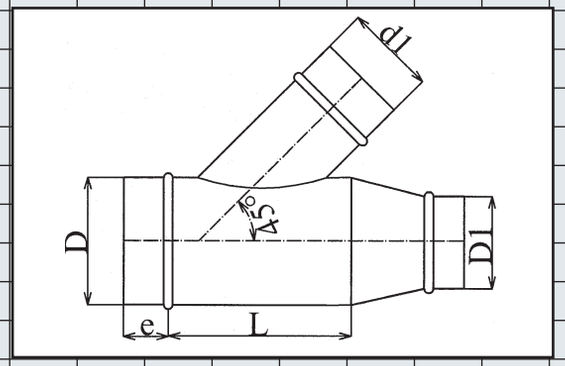

D \ d	80	100	125	150	200	224	250	300	350	400	450	500	550	600	650	700	750	800	850	900	950	1000	1120	1250	1400	1500
100	17,42																									
112	17,83	18,30																								
125	18,24	18,58																								
130	18,76	19,11	20,53																							
140	19,28	19,62	21,14																							
150	19,81	20,15	22,33																							
160	21,39	21,96	24,69	26,44																						
180	22,78	23,13	26,75	28,43																						
200	23,77	24,13	27,08	30,37																						
224	26,62	27,16	31,37	33,16	37,80																					
250	29,24	29,95	34,10	36,03	42,49	43,09																				
300		34,20	38,87	41,34	45,07	49,10	53,15																			
315		35,08	39,77	42,24	45,95	49,98	54,02	58,71																		
350			44,40	47,25	53,32	56,27	59,21	66,14																		
400			52,25	55,45	60,77	64,26	67,74	75,03	83,25																	
450					70,20	73,77	77,35	84,63	92,86	101,95																
500					71,79	76,54	80,19	86,57	93,92	102,98	116,40															
550							84,47	94,08	102,65	107,42	123,18	130,46														
600							92,15	101,24	109,17	114,79	130,30	137,93	148,98													
650								108,41	115,68	122,16	137,42	145,39	159,43	172,26												
700									132,78	142,56	155,02	158,85	177,38	184,83	192,28											
750										146,67	162,49	168,56	185,23	195,94	206,67	222,39										
800										150,79	169,95	178,26	193,07	207,06	221,05	235,82	252,21									
850											180,36	189,21	205,66	219,48	233,30	245,53	254,99	264,44								
900											190,78	200,15	218,25	231,90	245,55	255,25	267,38	279,50	299,14							
950												211,53	229,72	243,45	257,18	267,22	280,02	292,82	314,04	335,25						
1000												222,90	241,19	255,01	268,82	279,20	292,68	306,15	321,67	337,18	360,56					
1120													284,64	298,25	311,85	328,48	338,74	349,00	360,40	371,80	387,87	403,94				
1250													349,27	359,21	369,13	388,80	395,59	402,39	419,20	436,01	455,76	475,51	512,65			
1400														431,84	445,50	458,88	478,28	497,69	518,05	538,42	556,03	573,63	621,28	670,98		
1500														453,46	464,51	481,14	504,90	525,58	546,50	567,42	589,33	611,24	656,68	722,20	801,65	
1600															576,18	594,00	611,23	642,11	667,66	694,39	715,18	736,56	765,90	788,83	808,67	833,03

Consultar para otros diámetros

(Y) Derivación

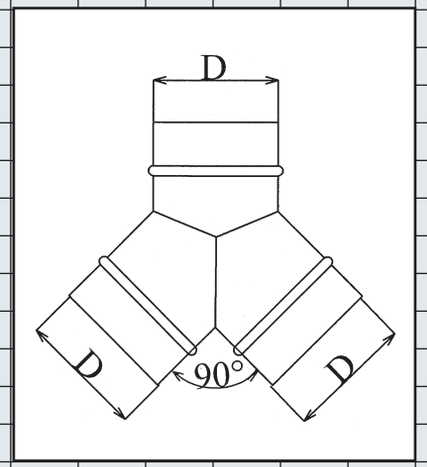

D \ D2	80	100	125	150	200	224	250	300	350	400	450	500	550	600	650	700	750	800	850	900	950	1000	1120	1250	1400	1500	1600
80	26,37																										
100	34,12	27,04																									
112	35,16	31,42																									
125	36,21	35,79	28,50																								
130	37,09	36,60	31,67																								
140	37,97	37,41	34,82																								
150	38,86	38,23	37,98	30,33																							
160	41,50	41,06	40,63	40,18																							
180	43,70	42,95	42,80	42,57																							
200	45,81	45,18	45,18	44,98	34,14																						
224	51,24	50,59	50,51	50,33	49,45	37,76																					
250	56,68	55,85	55,79	55,63	55,22	55,22	41,27																				
300	63,69	63,24	63,24	62,91	62,58	62,35	62,11	45,17																			
315		68,44	68,44	67,82	67,20	67,20	66,57	66,57																			
350			85,38	84,77	81,32	81,32	80,90	79,87	59,46																		
400				99,08	97,12	97,12	97,12	93,58	93,58	69,63																	
450					109,90	108,45	108,45	107,22	107,01	105,75	77,44																
500					119,56	115,39	115,39	115,08	114,61	110,28	109,81	83,31															
550							139,49	136,51	134,55	133,55	131,85	130,17	99,92														
600									156,52	155,95	154,18	151,99	135,80														
650									178,50	178,34	176,53	173,82	171,68	151,92	132,17												
700									212,20	211,00	210,38	208,56	204,29	203,17	202,05	153,85											
750										227,33	225,28	223,86	221,22	219,88	218,54	192,88	122,72										
800										243,66	240,18	239,18	238,14	236,57	235,02	231,90	206,39	180,88									
850											261,07	260,10	258,88	257,62	256,38	252,86	237,91	222,98	196,02								
900											281,94	281,01	279,61	278,67	277,73	273,82	269,45	265,08	237,17	209,27							
950												305,66	304,27	303,33	302,39	297,98	294,41	290,83	275,40	259,98	229,88						
1000												330,33	328,92	327,99	327,05	322,15	319,37	316,58	313,64	310,69	276,86	243,02					
1120													418,81	417,78	416,74	409,65	408,49	407,32	404,41	401,49	397,14	392,79	312,63				
1250															510,08	508,35	505,01	501,68	497,73	493,77	488,54	483,30	472,33	378,62			
1400																578,40	573,93	569,45	564,28	559,11	553,23	547,34	534,21	511,83	398,70		
1500																	594,00	610,53	605,38	600,22	594,33	588,45	575,38	552,93	527,43	414,88	
1600																			664,09	642,47	626,08	607,42	591,15	578,32	564,30	550,40	537,21

Consultar para otros diámetros

(INJ90) Injerto a 90°

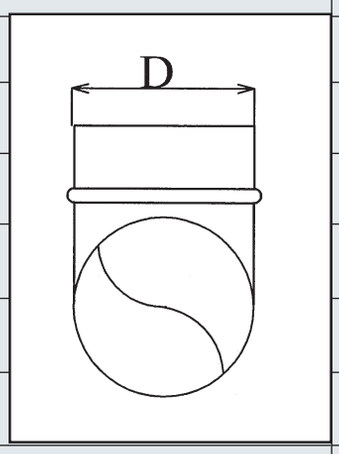

D \ d	80	100	112	125	130	140	150	160	180	200	224	250	300	315	350	400	450	500	550	600	650	700	750	800	850	900	950	1000	1120	1250	1400	1500	1600
1600																																	278,22 €
1500																																	213,68 €
1400																																	180,51 €
1250																																	156,18 €
1120																																	141,79 €
1000																																	120,41 €
950																																	105,90 €
900																																	91,41 €
850																																	81,87 €
800																																	72,35 €
750																																	66,68 €
700																																	61,01 €
650																																	49,91 €
600																																	46,17 €
550																																	42,44 €
500														34,13 €																			37,63 €
450														30,08 €																			33,16 €
400														24,69 €																			27,22 €
350														20,31 €																			22,40 €
300														17,06 €																			18,81 €
250														14,91 €																			16,45 €
224														12,26 €																			14,19 €
200				10,30 €										10,81 €																			11,92 €
150				7,27 €										7,64 €																			8,41 €
125				5,46 €										5,73 €																			6,33 €
100				4,82 €										5,05 €																			5,57 €
80				4,55 €										4,77 €																			5,27 €

(INJ45) Injerto a 45°

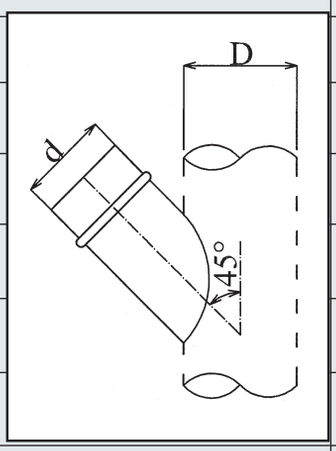

d / D	80	100	112	125	130	140	150	160	180	200	224	250	300	315	350	400	450	500	550	600	650	700	750	800	850	900	950	1000	1120	1250	1400	1500	1600
1600																																	386,41 €
1500																																	296,77 €
1400																																	250,72 €
1250																																	216,91 €
1120																																	196,93 €
1000																																	167,23 €
950																																	147,09 €
900																																	126,96 €
850																																	113,72 €
800																																	100,49 €
750																																	92,61 €
700																																	84,73 €
650																																	69,32 €
600																																	64,13 €
550																																	58,95 €
500													51,19 €																				56,05 €
450													45,11 €																				49,39 €
400													37,03 €																				40,54 €
350													30,48 €																				33,38 €
300													25,60 €																				28,03 €
250													22,38 €																				24,50 €
224													19,30 €																				21,13 €
200				15,45 €									16,22 €																				17,76 €
150				10,91 €									11,45 €																				12,54 €
125				8,20 €									8,61 €																				9,43 €
100				7,21 €									7,58 €																				8,30 €
80				6,83 €									7,17 €																				7,85 €

Chapa de Acero Galvanizada

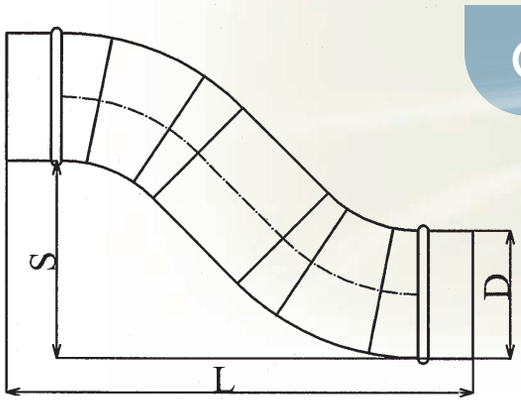

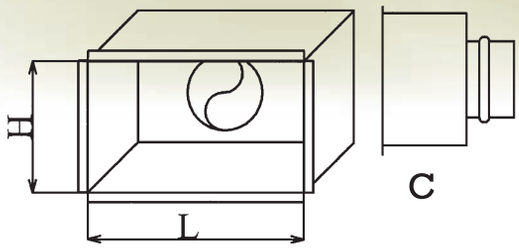

(ESE) Desvío S=D

D	L (mm)	Precio
80	175	21,28 €
100	200	22,78 €
112	220	25,37 €
125	235	27,37 €
130	245	29,92 €
140	260	32,46 €
150	270	35,24 €
160	285	35,42 €
180	315	35,97 €
200	345	38,20 €
224	375	43,22 €
250	415	48,39 €
300	485	62,75 €
315	505	66,32 €
350	560	79,62 €
400	625	85,28 €
450	695	98,46 €
500	765	109,10 €
550	850	125,07 €
600	900	133,56 €
650	950	142,05 €
700	1065	171,23 €
750	1125	195,57 €
800	1190	219,89 €
850	1260	257,04 €
900	1335	294,19 €
950	1405	351,76 €
1000	1475	409,31 €
1120	1645	460,14 €
1250	1830	498,96 €
1400	2040	583,69 €
1500	2185	635,72 €
1600	2320	751,65 €

- Para otras dimensiones, en desplazamiento (S) o en longitud (L), consúltenos.

(PLN) Plénum

H + L + C	Precio
Hasta 500 mm	22,96 €
Hasta 600 mm	24,13 €
Hasta 700 mm	26,38 €
Hasta 800 mm	30,25 €
Hasta 900 mm	35,89 €
Hasta 1000 mm	40,41 €
Hasta 1100 mm	43,48 €
Hasta 1200 mm	45,15 €
Hasta 1300 mm	46,25 €
Hasta 1400 mm	49,09 €
Hasta 1500 mm	52,29 €
Hasta 1600 mm	55,39 €
Hasta 1700 mm	57,22 €
Hasta 1800 mm	60,46 €
Hasta 1900 mm	62,72 €
Hasta 2000 mm	66,77 €

- Para otras dimensiones y formas de conexión, consúltenos.
  Posibilidad de suministro con aislamiento térmico y/o acústico.

(TD90) Te doble a 90°

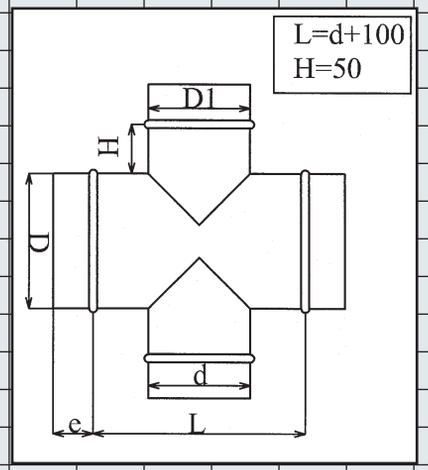

D \ d	80	100	125	150	200	224	250	300	350	400	450	500	550	600	650	700	750	800	850	900	950	1000	1120	1250	1400	1500	1600
80	10,10																										
100	10,41	10,65																									
112	11,05	11,12																									
125	11,67	11,61	13,28																								
130	11,98	11,98	13,47																								
140	12,14	12,14	13,64																								
150	12,20	12,44	13,92	15,30																							
160	13,06	13,28	14,54	15,92																							
180	13,28	13,64	15,18	16,29																							
200	13,52	13,99	16,04	16,61	20,76																						
224	13,87	14,59	16,82	17,52	22,14	23,71																					
250	14,19	15,18	17,61	18,42	23,50	25,25	26,99																				
300	17,40	18,54	20,24	20,70	26,02	29,51	32,99	37,08																			
315		18,54	20,24	20,70	26,02	29,51	32,99	37,08																			
350			22,73	24,08	27,93	31,30	34,69	43,15	44,56																		
400				25,48	30,55	34,04	37,55	44,56	49,10	53,41																	
450					32,41	35,92	39,42	46,42	51,43	57,73	67,11																
500					35,05	37,92	40,81	48,51	54,29	61,05	68,07	72,84															
550							42,51	57,73	60,76	66,37	74,75	79,06	86,52														
600								59,46	64,61	67,64	77,37	83,25	91,37	100,50													
650									68,46	68,93	80,00	87,45	96,22	108,86	121,51												
700									74,39	80,10	89,33	93,87	101,57	117,02	132,47	139,11											
750										82,38	92,18	98,30	110,49	124,72	138,94	151,65	166,82										
800										84,66	95,04	102,74	119,42	132,42	145,41	164,19	170,54	176,89									
850											103,09	115,51	132,18	142,51	152,82	167,23	176,55	185,88	200,75								
900											111,13	128,26	144,95	152,59	160,23	170,26	182,56	194,86	216,26	237,65							
950												130,60	150,02	157,81	165,60	187,64	196,34	205,06	222,93	240,81	253,80						
1000												132,94	155,10	163,03	170,96	205,01	210,14	215,27	229,61	243,96	261,10	278,24					
1120													166,75	180,34	193,92	213,63	230,77	247,91	258,00	268,09	292,76	317,42	354,97				
1250													175,13	190,83	206,52	238,58	254,51	270,43	288,15	305,88	330,78	355,68	393,69	431,23			
1400														200,42	216,38	291,48	307,24	323,00	336,34	349,69	377,01	404,32	422,83	456,31	479,12		
1500														216,37	260,63	315,18	325,99	336,90	351,91	366,92	397,81	428,71	452,94	483,14	534,82	561,57	
1600															335,97	352,26	370,73	389,19	407,72	426,27	457,89	489,51	538,47	593,60	632,02	668,11	720,17

Consultar para otros diámetros

(TD45) Te doble a 45°

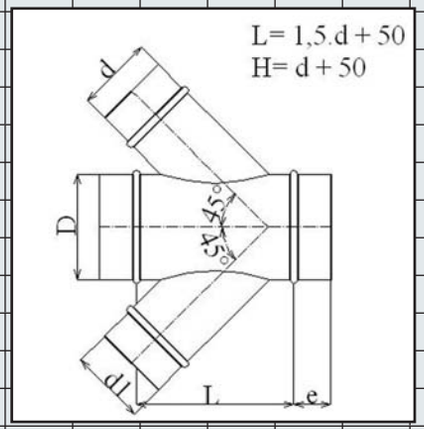

D \ d	80	100	125	150	200	224	250	300	350	400	450	500	550	600	650	700	750	800	850	900	950	1000	1120	1250	1400	1500	1600
80	12,24																										
100	13,52	14,22																									
112	13,65	14,34																									
125	13,77	14,47	16,15																								
130	14,14	14,72	16,57																								
140	14,50	15,00	17,05																								
150	14,72	15,18	18,13	22,45																							
160	15,68	16,15	20,11	23,41																							
180	15,92	16,38	21,28	23,52																							
200	16,15	16,61	22,42	24,58	28,39																						
224	16,97	17,68	23,37	25,75	32,02	32,96																					
250	17,78	18,75	24,31	26,95	35,63	36,44	37,26																				
300		20,11	26,42	29,74	36,78	40,17	45,61	52,01																			
315		20,11	26,42	29,74	36,78	40,17	45,61	52,01																			
350			29,74	33,58	41,74	45,71	49,68	59,01	64,25																		
400				34,99	42,14	46,85	51,54	61,34	72,41	72,77																	
450					43,79	48,58	53,41	63,20	74,28	86,52	98,55																
500					46,63	52,29	57,96	66,53	76,39	88,64	106,69	116,26															
550							58,31	71,25	82,79	89,22	110,44	120,24	140,88														
600								77,73	85,77	93,34	114,23	124,48	144,26	156,34													
650									88,74	97,48	118,02	128,74	147,65	164,72	181,81												
700									97,03	110,20	127,00	132,13	157,08	172,21	187,35	202,21											
750										112,64	133,94	142,10	164,54	181,53	198,51	211,42	229,52										
800										115,10	140,88	152,06	172,01	190,85	209,68	220,64	234,22	247,80									
850											147,98	159,87	182,03	200,63	219,24	231,25	246,21	261,15	286,07								
900											155,10	167,68	192,07	210,43	228,79	241,87	258,18	274,51	290,54	306,58							
950												172,77	197,25	215,74	234,22	247,75	264,98	282,20	300,66	319,13	344,28						
1000												177,84	202,45	221,04	239,65	253,64	271,77	289,89	310,78	331,68	355,91	380,16					
1120													234,51	252,82	271,12	293,52	307,34	321,15	336,48	351,82	373,45	395,10	429,14				
1250													276,09	294,48	312,88	339,35	352,17	364,99	383,95	402,92	429,48	456,06	506,10	570,94			
1400														308,19	337,05	366,15	392,28	418,39	445,82	473,25	496,95	520,65	584,78	651,67	684,26		
1500														334,30	365,90	397,50	415,56	433,61	461,78	489,93	519,42	548,91	610,08	698,30	805,23	845,47	
1600															409,15	433,43	457,38	481,83	506,03	530,23	554,52	578,79	636,51	731,81	831,60	864,86	889,81

Consultar para otros diámetros

Chapa de Acero Galvanizada

(TDR90) Te doble reducida a 90°

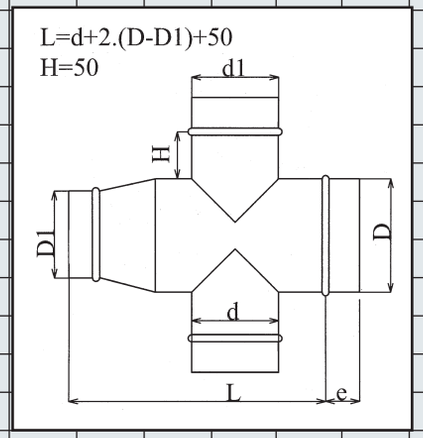

D \ d	80	100	125	150	200	224	250	300	350	400	450	500	550	600	650	700	750	800	850	900	950	1000	1120	1250	1400	1500
100	21,12																									
112	22,08	22,30																								
125	23,04	23,28																								
130	23,74	23,99	25,13																							
140	24,43	24,70	25,94																							
150	25,13	25,37	26,89																							
160	27,23	27,48	28,76	30,21																						
180	29,16	29,53	31,22	32,27																						
200	31,05	31,54	33,64	34,26																						
224	34,06	34,81	37,12	37,85	42,66																					
250	37,18	38,23	40,75	41,60	46,87	48,70																				
300	45,06	45,61	48,00	48,48	54,00	57,63	61,27																			
315		47,49	49,23	49,73	55,23	58,88	62,52	66,77																		
350			55,07	56,27	60,27	63,78	67,31	76,11																		
400			67,23	67,73	71,80	76,66	79,07	87,57	92,29																	
450					86,46	90,09	93,73	101,02	106,23	112,78																
500					89,22	92,22	95,22	103,22	109,22	116,26	123,56															
550							101,82	117,66	120,80	126,62	135,36	139,84														
600								128,35	130,83	133,97	144,10	150,22	157,70													
650									140,85	141,34	152,85	160,60	169,71	179,93												
700									162,35	168,26	177,87	182,61	190,60	206,68	222,75											
750										173,86	184,05	190,43	203,10	217,90	232,70	249,03										
800										179,46	190,25	198,26	215,60	229,12	242,64	262,17	279,73									
850											205,82	218,73	236,09	246,81	257,55	272,53	285,95	299,38								
900											221,37	239,22	256,56	264,50	272,45	282,87	295,77	308,65	330,98							
950												252,30	267,11	277,89	288,68	311,60	320,72	329,83	343,71	357,59						
1000												265,38	277,66	291,29	304,92	340,32	345,66	351,00	365,93	380,84	407,48					
1120													328,05	342,18	356,30	376,80	394,63	412,45	422,95	433,45	459,10	484,74				
1250													379,21	392,69	406,17	439,54	456,08	472,63	491,07	509,50	535,39	561,28	600,84			
1400														477,34	520,58	564,75	581,15	597,54	611,42	625,30	653,70	682,11	701,38	736,18		
1500														542,20	570,48	605,40	620,32	635,22	650,84	666,46	698,59	730,71	755,92	787,34	841,08	
1600															686,07	723,49	729,31	732,97	751,77	770,06	816,63	863,20	918,92	956,34	992,93	1119,67

Consultar para otros diámetros

(TDR45) Te doble Reducida a 45°

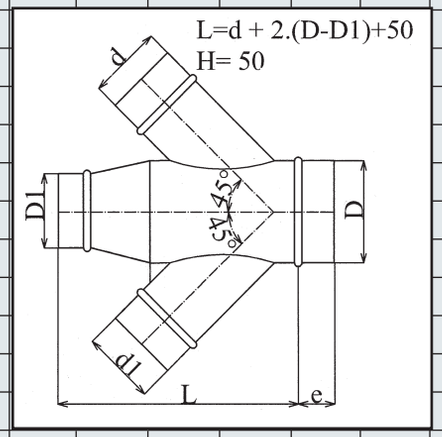

D \ d	80	100	125	150	200	224	250	300	350	400	450	500	550	600	650	700	750	800	850	900	950	1000	1120	1250	1400	1500
100	24,39																									
112	24,96	25,62																								
125	25,53	26,02																								
130	26,27	26,74	28,74																							
140	26,99	27,48	29,59																							
150	27,72	28,21	31,27																							
160	29,96	30,74	34,56	37,01																						
180	31,88	32,38	37,45	39,80																						
200	33,29	33,78	37,91	42,51																						
224	37,27	38,02	43,92	46,42	52,92																					
250	40,93	41,93	47,74	50,45	59,48	60,33																				
300		47,89	54,42	57,88	63,10	68,74	74,41																			
315		49,12	55,66	59,13	64,34	69,97	75,62	82,20																		
350			62,15	66,15	74,65	78,76	82,89	92,59																		
400			73,15	77,62	85,07	89,96	94,83	105,03	116,54																	
450					98,28	103,28	108,29	118,49	130,00	142,73																
500					100,50	107,16	112,27	121,20	131,48	144,17	162,96															
550							118,25	131,71	143,72	150,39	172,45	182,65														
600							129,00	141,74	152,83	160,70	182,42	193,09	208,57													
650								151,77	161,95	171,03	192,38	203,55	223,20	241,16												
700									185,88	199,58	217,03	222,38	248,34	258,76	269,19											
750										205,35	227,48	235,98	259,32	274,32	289,33	311,35										
800										211,11	237,92	249,57	270,30	289,88	309,47	330,15	353,10									
850											252,50	264,88	287,93	307,27	326,62	343,74	356,97	370,21								
900											267,09	280,20	305,54	324,66	343,76	357,34	374,32	391,31	418,79							
950												296,14	321,60	340,83	360,06	374,11	392,03	409,96	439,66	469,36						
1000												312,07	337,66	357,00	376,35	390,88	409,74	428,61	450,33	472,05	504,78					
1120													398,50	417,55	436,59	459,87	474,24	488,60	504,55	520,52	543,01	565,52				
1250													488,98	502,88	516,79	544,32	553,82	563,34	586,87	610,42	638,06	665,71	717,72			
1400														604,57	623,70	642,43	669,60	696,76	725,28	753,80	778,43	803,08	869,79	939,37		
1500														634,85	650,31	673,60	706,86	735,81	765,10	794,39	825,07	855,74	919,35	1011,07	1122,31	
1600															806,65	831,60	855,72	898,96	934,72	972,14	1001,25	1031,18	1072,27	1104,36	1132,14	1166,24

Consultar para otros diámetros

Chapa de Acero Galvanizada

(MG) Manguito Empalme
(LE) Lona Elástica
(INJP) Injerto Plano
(BRD) Brida Plana

ACCESORIOS - MANGUITOS

D nom.	Manguito Empalme (MG)	Lona Elástica (LE)	Injerto Plano (INJP)	Brida Plana (BRD)
	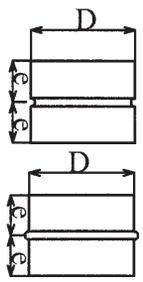	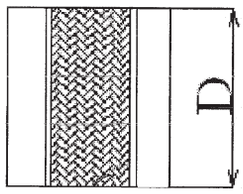	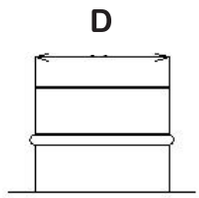	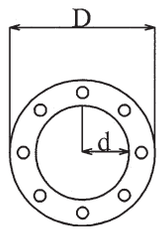
80	1,78 €	10,98 €	3,58 €	13,20 €
100	2,63 €	11,43 €	3,78 €	13,47 €
125	2,63 €	11,43 €	3,95 €	14,09 €
150	2,63 €	11,43 €	4,13 €	14,95 €
160	2,92 €	11,75 €	4,32 €	15,57 €
180	3,05 €	11,75 €	4,37 €	16,78 €
200	3,21 €	11,75 €	4,45 €	17,30 €
224	3,81 €	13,77 €	5,05 €	18,58 €
250	4,37 €	13,77 €	5,64 €	18,98 €
300	5,02 €	14,76 €	6,79 €	21,71 €
315	5,53 €	14,76 €	7,50 €	22,29 €
350	5,82 €	16,83 €	8,20 €	23,16 €
400	6,53 €	18,46 €	8,54 €	26,67 €
450	7,50 €	20,82 €	11,81 €	30,50 €
500	8,33 €	23,07 €	12,75 €	32,27 €
550	9,15 €	25,72 €	15,15 €	38,72 €
600	10,30 €	27,82 €	15,45 €	40,02 €
650	11,46 €	29,92 €	15,77 €	41,34 €
700	13,68 €		17,15 €	45,77 €
750	14,56 €		18,22 €	48,58 €
800	15,44 €		19,29 €	51,38 €
850	16,92 €		20,68 €	55,16 €
900	18,42 €		22,09 €	58,92 €
950	19,93 €		22,76 €	
1000	21,59 €		23,42 €	
1120	31,36 €		31,48 €	
1250	31,95 €		37,51 €	
1400	46,54 €			
1500	49,87 €			

Consultar para otros diámetros

INJP (Injerto Plano): Valona de 0,7mm. de espesor. Ala de 12mm.

Chapa de Acero Galvanizada

(TP) Tapa Tubo
(TPM) Tapa Tubo con Malla
(RFT) Reductor Final Tubo
(PF) Pico Flauta

ACCESORIOS

D nom.	Tapa Tubo (TP)	Tapa Tubo con Malla (TPM)	Reductor Final Tubo (RFT)	Pico Flauta (PF)
	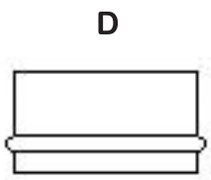	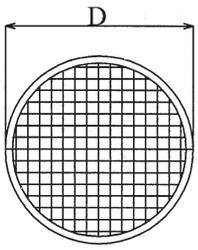	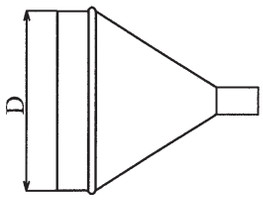	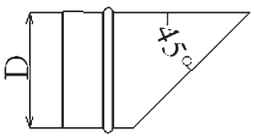
80	4,41 €	7,47 €	8,20 €	16,39 €
100	4,80 €	7,47 €	8,86 €	16,39 €
125	5,12 €	7,47 €	8,86 €	19,76 €
150	5,39 €	7,47 €	9,36 €	23,71 €
160	5,61 €	8,27 €	9,36 €	24,74 €
180	5,82 €	8,67 €	11,40 €	25,80 €
200	6,05 €	9,06 €	13,41 €	25,80 €
224	6,53 €	10,79 €	15,53 €	27,86 €
250	7,00 €	12,39 €	17,71 €	29,92 €
300	8,09 €	14,21 €	19,39 €	32,63 €
315	9,04 €	15,67 €	21,61 €	33,11 €
350	9,97 €	16,48 €	23,84 €	33,59 €
400	11,07 €	20,55 €	28,31 €	39,28 €
450	12,59 €	23,59 €	33,19 €	40,50 €
500	14,30 €	29,78 €	38,09 €	41,76 €
550	16,23 €	32,69 €	43,26 €	43,03 €
600	18,40 €	36,81 €	45,87 €	50,26 €
650	20,58 €	40,93 €	48,47 €	57,50 €
700	27,11 €	58,64 €		86,95 €
750	29,78 €	62,40 €		95,02 €
800	32,43 €	66,16 €		103,10 €
850	35,33 €	72,52 €		111,77 €
900	38,23 €	78,88 €		120,44 €
950	46,22 €	86,67 €		132,83 €
1000	54,22 €	94,46 €		145,22 €
1120	64,11 €	134,34 €		160,56 €
1250	79,74 €	136,97 €		218,28 €
1400	90,56 €			
1500	98,91 €			

Consultar para otros diámetros

Chapa de Acero Galvanizada

(SCH) Sombrero Chino
(SANT) Antirregolfante
(SJET) Jet
(SG) Giratorio

ACCESORIOS - Sombreros (I)

D nom.	Sombrero Chino (SCH)	Sombrero Antirregolfante (SANT)	Sombrero Jet (SJET)	Sombrero Giratorio (SG)
	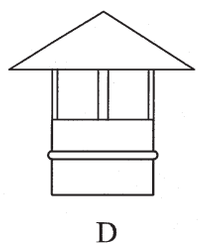	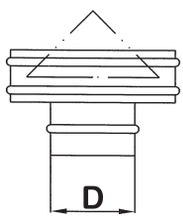	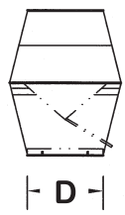	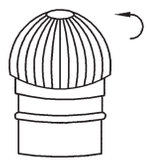
80	10,64 €	13,22 €		
100	11,33 €	13,79 €	91,62 €	
125	12,59 €	15,34 €	91,62 €	70,16 €
150	13,50 €	17,24 €	91,62 €	75,44 €
160	15,30 €	19,44 €	91,62 €	76,53 €
180	15,71 €	19,94 €	91,62 €	0,00 €
200	16,12 €	20,44 €	93,68 €	79,08 €
224	17,79 €	22,66 €	109,63 €	80,09 €
250	19,47 €	23,68 €	113,66 €	83,82 €
300	22,11 €	25,35 €	145,84 €	89,28 €
315	24,43 €	26,83 €	171,99 €	
350	26,31 €	30,62 €	197,40 €	
400	38,60 €	43,62 €	224,80 €	
450	45,36 €	51,28 €	248,08 €	
500	52,81 €	59,70 €	290,67 €	
550	59,59 €	67,35 €	313,76 €	
600	69,43 €	78,44 €	352,46 €	
650	79,25 €	89,54 €	391,17 €	
700	111,52 €	121,39 €	537,00 €	
750	126,80 €	140,99 €	571,33 €	
800	142,07 €	160,60 €	605,66 €	
850	165,46 €	187,07 €	820,85 €	
900	188,83 €	213,53 €	1.036,04 €	
950	219,30 €	247,95 €	1.137,53 €	
1000	249,77 €	282,36 €	1.239,01 €	

Consultar para otros diámetros

(SV) Sombrero Venturi
(SL) Sombrero de láminas

ACCESORIOS - Sombreros (2)

D nom.	Venturi (SV)
100	45,81 €
125	45,81 €
150	64,69 €
160	64,69 €
180	64,69 €
200	79,40 €
224	79,40 €
250	104,59 €
300	108,69 €

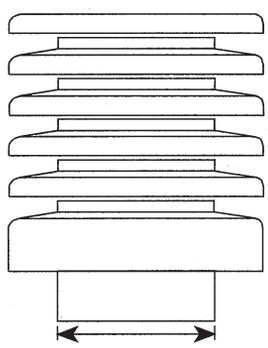

Sombrero de Láminas (SL)

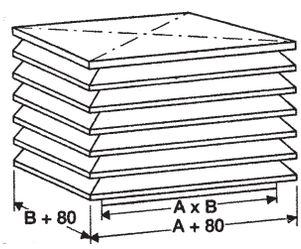

A x B (mm)	Precio
300 x 300	184,98 €
400 x 400	221,39 €
500 x 500	278,49 €
600 x 600	337,82 €
700 x 700	389,20 €
800 x 800	483,76 €
900 x 900	561,20 €
1000 x 1000	688,20 €
1100 x 1100	811,71 €
1200 x 1200	916,29 €
1300 x 1300	1.065,52 €
1400 x 1400	1.136,18 €
1500 x 1500	1.249,44 €

Consultar para otros diámetros

Chapa de Acero Galvanizada

ACCESORIOS - Rectangulares

Injerto Rectangular _____ **(INJR)**
Pico Flauta Rectangular ___ **(PFR)**

Injerto Rectangular (INJR)

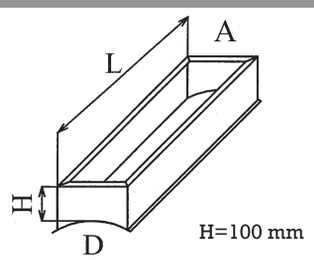

A + L (mm)	Precio
200 a 300	28,86 €
301 a 400	29,15 €
401 a 500	30,25 €
501 a 600	30,79 €
601 a 700	31,32 €
701 a 800	31,71 €
801 a 900	32,40 €
901 a 1000	34,33 €
1001 a 1200	35,47 €
1201 a 1400	38,59 €
1401 a 1600	41,91 €
1601 a 1800	50,51 €
1801 a 2000	60,12 €

Pico Flauta Rectangular (PFR)

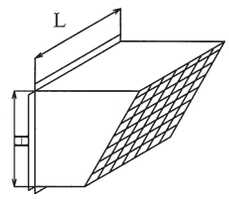

H + L (mm)	Precio
Hasta 400 mm	28,98 €
Hasta 500 mm	29,53 €
Hasta 600 mm	30,62 €
Hasta 700 mm	34,25 €
Hasta 800 mm	38,26 €
Hasta 900 mm	53,76 €
Hasta 1000 mm	68,73 €
Hasta 1100 mm	72,12 €
Hasta 1200 mm	74,70 €
Hasta 1300 mm	85,45 €
Hasta 1400 mm	91,55 €
Hasta 1500 mm	96,94 €
Hasta 1600 mm	101,67 €
Hasta 1800 mm	122,99 €
Hasta 2000 mm	132,72 €
Hasta 2200 mm	145,08 €
Hasta 2500 mm	177,28 €

ACCESORIOS

Registro Circular _____ **(RIC)**
Registro Rectangular _____ **(RIR)**

D nom.		Registro Circular Metu (RIC)	Registro Rectangular Metu (RIR)
		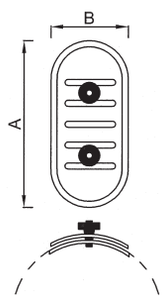	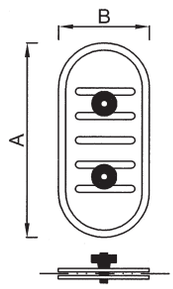
	A x B (mm)	Precio	Precio
140 - 335	200 x 100	26,86 €	23,05 €
280 - 500	300 x 200	38,85 €	33,39 €
400 - 900	400 x 300	54,44 €	46,81 €
560 - 1600	500 x 400	84,87 €	72,87 €
	600 x 500		116,51 €

■ Consultar para otros diámetros

Chapa de Acero Galvanizada

ACCESORIOS

Vierteaguas _____ **(VA)**
Alicatar _____ **(GRA)**
Partida _____ **(CUN)**
Collarín Tubo Flexible _____ **(CLL)**

D nom.	Vierteaguas (VA)	Alicatar (GRA)	Partida (CUN)	Collarín Tubo Flexible (CLL)
	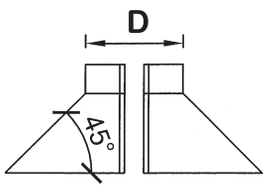	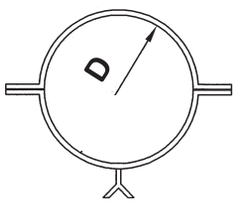	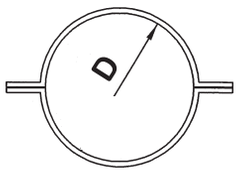	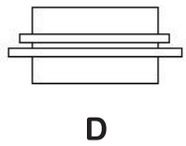
80	10,09 €	2,95 €	1,90 €	1,99 €
100	10,09 €	3,54 €	2,16 €	1,99 €
125	10,42 €	3,61 €	2,29 €	1,99 €
150	11,79 €	3,75 €	2,81 €	1,99 €
160	13,78 €	3,75 €	2,84 €	2,42 €
180	14,69 €	3,93 €	2,99 €	2,42 €
200	15,65 €	4,27 €	3,18 €	2,42 €
224	17,53 €	4,73 €	3,70 €	3,30 €
250	19,38 €	5,31 €	4,24 €	3,30 €
300	21,24 €	5,82 €	4,41 €	3,81 €
315	23,11 €	6,32 €	4,61 €	4,41 €
355	28,30 €	7,34 €	6,09 €	4,41 €
400	33,49 €	7,34 €	6,09 €	4,94 €
450	38,69 €	8,20 €	6,89 €	5,68 €
500	41,93 €	9,03 €	7,51 €	6,31 €
560	49,70 €	9,96 €	8,34 €	
630	64,95 €	11,50 €	9,77 €	
710	82,47 €	13,76 €	12,98 €	
800	99,81 €	16,75 €	14,93 €	
900	129,73 €	18,45 €	16,52 €	
1000	167,82 €	33,16 €	18,58 €	
1120	217,62 €	35,94 €	23,95 €	
1250	248,75 €	50,00 €	28,40 €	

■ Consultar para otros diámetros

ACCESORIOS

Brida de unión _____ **(BRDU)**
Brida de Cierre _____ **(BRDT)**
Conjunto de Brida _____ **(CBM)**

D nom.	Brida de Unión (BRDU)	Brida de Cierre (BRDT)	Conjunto de Brida Metu (CBM)
			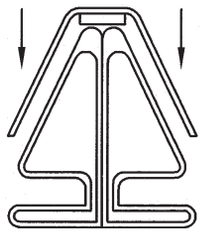
200	2,40 €	10,94 €	15,76 €
224	2,46 €	11,35 €	16,26 €
250	2,56 €	11,75 €	16,85 €
315	2,89 €	12,64 €	18,44 €
355	3,10 €	13,15 €	19,35 €
400	3,29 €	13,65 €	20,24 €
450	3,66 €	14,25 €	21,57 €
500	6,78 €	20,19 €	33,74 €
560	7,47 €	21,28 €	36,21 €
630	8,27 €	22,50 €	39,05 €
710	9,36 €	23,51 €	42,24 €
800	10,35 €	24,93 €	45,62 €
900	20,50 €	26,29 €	67,28 €
1000	37,67 €	42,99 €	118,32 €
1120	41,36 €	46,19 €	128,91 €
1250	45,48 €	49,60 €	140,55 €
1400	50,10 €	53,22 €	153,41 €
1500	56,12 €	57,75 €	169,99 €

■ Consultar para otros diámetros

TOLVA CONCÉNTRICA (TLC)

Transformación de Rectangular a Circular

Tolva Concéntrica (TLC)

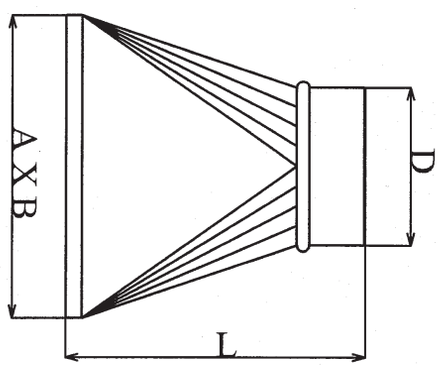

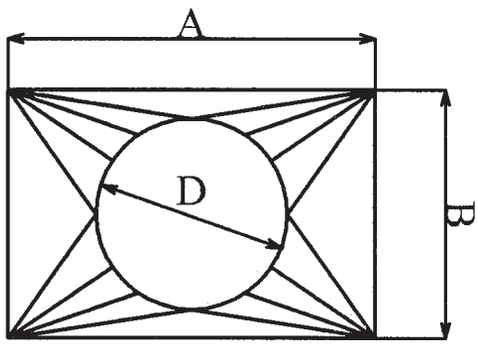

A (mm)	L (mm)	B (mm)														
		100	150	200	250	300	350	400	450	500	600	700	800	900	1000	1200
100	200	31,23														
150	200	34,00	34,72													
200	200	38,96	39,68	40,46												
250	200	46,76	47,41	48,21	49,05											
300	200	50,01	50,84	51,33	52,15	52,66										
350	200	52,95	54,12	55,44	56,26	56,91	57,89									
400	250	58,06	58,81	59,23	60,19	61,01	62,16	63,30								
450	250	58,88	60,20	62,15	63,15	63,95	65,55	66,10	67,24							
500	300	63,18	65,96	68,37	69,60	70,44	71,83	72,87	73,90	74,77						
600	300	65,61	68,04	70,25	71,83	73,40	75,12	76,67	78,41	80,14	83,43					
700	400	71,83	76,16	80,32	81,89	83,43	84,97	86,72	88,45	90,02	93,29	96,61				
800	400		91,91	93,84	95,73	97,44	99,20	101,09	102,84	104,55	107,32	111,29	114,61			
900	500			115,12	117,37	119,28	121,17	122,93	124,63	126,38	130,54	134,33	138,29	141,61		
1000	500				124,34	130,54	132,43	134,33	136,22	138,29	141,58	145,55	149,19	153,21	156,81	
1100	600					175,49	177,95	180,38	183,02	185,64	190,22	195,22	200,29	205,38	210,27	
1200	600						205,68	208,45	211,51	214,42	219,81	225,35	231,33	237,02	242,70	254,08
1400	600							284,98	288,22	291,64	297,84	304,65	311,00	319,59	324,00	336,72
1600	600								343,35	346,85	353,51	360,33	366,68	373,64	379,83	393,47
1800	600									395,03	401,52	408,36	415,00	421,96	428,48	441,96
2000	800										466,05	472,94	479,68	486,57	610,88	506,89

- Consultar para otras longitudes
- Para obtener tolvas con sistema METU se abonará un importe adicional de 6,66 € m/l

TOLVA EXCÉNTRICA (TLE)

Transformación de Rectangular a Circular

Tolva Excéntrica (TLE)

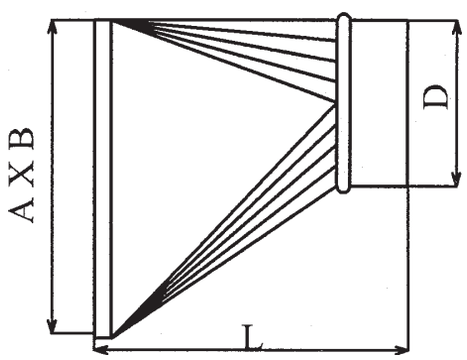

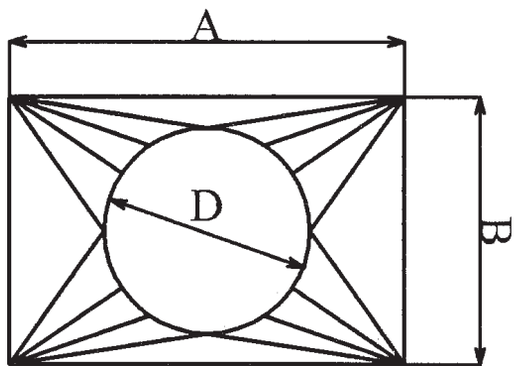

A (mm)	L (mm)	B (mm)														
		100	150	200	250	300	350	400	450	500	600	700	800	900	1000	1200
100	200	34,07														
150	200	37,09	37,89													
200	200	42,50	43,29	44,13												
250	200	51,01	51,72	52,60	53,51											
300	200	54,56	55,46	56,00	56,89	57,46										
350	200	57,76	59,03	60,47	61,37	62,08	63,16									
400	250	63,33	64,15	64,61	65,65	66,55	67,82	69,06								
450	250	64,23	65,66	67,80	68,88	69,77	71,50	72,11	73,35							
500	300	68,93	71,95	74,58	75,92	76,84	78,35	79,50	80,62	81,57						
600	300	71,58	74,22	76,65	78,35	80,07	81,96	83,65	85,54	87,42	91,02					
700	400	78,35	83,08	87,62	89,34	91,02	92,71	94,61	96,49	98,19	101,78	105,39				
800	400		100,26	102,37	104,44	106,29	108,22	110,28	112,18	114,06	117,08	121,41	125,02			
900	500			125,58	128,04	130,12	132,18	134,09	135,96	137,87	142,41	146,53	150,87	154,48		
1000	500				135,64	142,41	144,46	146,53	148,60	150,87	154,44	158,78	162,76	167,13	171,06	
1100	600					191,44	194,13	196,79	199,65	202,51	207,51	212,98	218,49	224,06	229,38	
1200	600						224,38	227,39	230,74	233,92	239,80	245,84	252,35	258,56	264,76	277,17
1400	600							310,89	314,42	318,16	324,92	332,35	339,27	348,65	353,46	367,34
1600	600								374,57	378,38	385,64	393,09	400,01	407,60	414,35	429,24
1800	600									430,94	438,03	445,49	452,74	460,32	467,42	482,13
2000	800										508,42	515,94	523,28	530,80	666,41	552,96

- Consultar para otras longitudes
- Para obtener tolvas con sistema METU se abonará un importe adicional de 6,66 € m/l

Conductos y accesorios en...

Chapa de Acero Inoxidable

NOMBRE	CÓDIGO	PAG.
Tubo Helicoidal Inoxidable	XTHI	31
Tubo Helicoidal Reforzado	XTHIR	31
Tubo Liso Autoconectable	XTLA	32
Aislante 6 mm.		
Aislante 10 mm.		
Tubo de Unión 3 metros	XTUN	32
Codo Estampado	XCDS	33
Codo Engatillado	XCDE	33
Reducción concéntrica	XRDC	34
Reducción Excéntrica	XRDE	35
Te a 90	XTS90	36
Te a 45	XTS45	37
Te reducida a 90	XTR90	38
Te reducida a 45	XTR45	39
Derivación	XY	40
Injerto a 90	XINJ90	41
Injerto a 45	XINJ45	42
Desvío	XESE	43
Plénum	XPLN	43
Te doble a 90	XTD90	44
Te doble a 45	XTD45	45
Te doble reducida a 90	XTDR90	46
Te doble reducida a 45	XTDR45	47
Manguito Empalme	XMG	48
Lona Elástica	XLE	48

NOMBRE	CÓDIGO	PAG.
Injerto Plano	XINJP	48
Brida Plana	XBRD	48
Tapa Tubo	XTP	49
Tapa Tubo con malla	XTPM	49
Reductor Final Tubo	XRFT	49
Pico Flauta	XPF	49
Sombrero Chino	XSCH	50
Sombrero Antirregolfante	XSANT	50
Sombrero Jet	XSJET	50
Sombrero Giratorio	XSG	50
Injerto Rectangular	XINJR	51
Pico Flauta Rectangular	XPFR	51
Registro Circular Metu	XRIC	52
Registro Rectangular Metu	XRIR	52
Brida de unión	XBRDT	53
Brida de cierre	XBRDT	53
Conjunto de Brida	XCBM	53
Tolva Concéntrica	XTLC	54
Tolva Excéntrica	XTLE	55

Todos los precios reflejados en este catálogo son válidos salvo error tipográfico, y en ningún caso son vinculantes, reservándose la empresa la posibilidad de variarlos sin previo aviso.

Chapa de Acero Inoxidable

(XTHI) Tubo Helicoidal Inoxidable

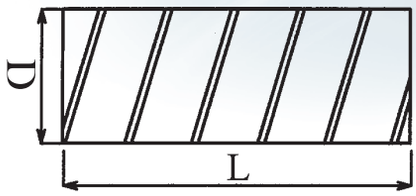

(XTHIR) Tubo Helicoidal Reforzado

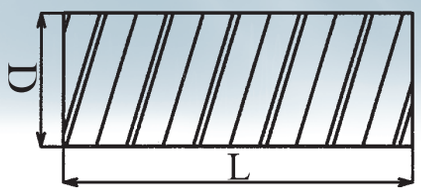

	Espesor de la chapa						
D (mm)	0,5 mm	0,6 mm	0,7 mm	0,8 mm	1 mm	1,2 mm	1,5 mm
80	8,47 €						
100	8,70 €	11,11 €	13,13 €	16,58 €			
112	9,66 €	12,66 €	14,58 €	18,50 €			
125	10,42 €	13,66 €	15,87 €	20,20 €	25,19 €		
130	10,96 €	14,34 €	16,63 €	21,11 €	25,51 €		
140	12,09 €	15,65 €	18,03 €	22,90 €	26,10 €		
150	12,56 €	16,22 €	18,74 €	23,71 €	26,37 €		
160	13,69 €	17,31 €	19,90 €	25,19 €	27,75 €		
180	15,06 €	19,36 €	21,09 €	26,25 €	30,53 €		
200	16,90 €	21,42 €	24,74 €	27,83 €	35,13 €	40,81 €	
224	18,80 €	23,97 €	27,71 €	31,33 €	39,36 €	47,82 €	
250	20,91 €	26,49 €	30,68 €	34,54 €	43,60 €	52,30 €	
300	26,10 €	30,21 €	38,08 €	42,53 €	52,27 €	62,73 €	
315	28,90 €	31,75 €	39,63 €	44,58 €	56,79 €	68,14 €	
350	31,87 €	36,83 €	43,92 €	48,91 €	60,83 €	74,25 €	
400		42,68 €	48,83 €	55,00 €	69,47 €	92,82 €	
450		47,25 €	55,00 €	62,81 €	78,17 €	97,72 €	
500		52,48 €	61,06 €	69,80 €	86,91 €	108,65 €	141,25 €
550			67,31 €	76,54 €	95,75 €	118,68 €	154,27 €
600			73,65 €	83,25 €	104,70 €	124,77 €	162,19 €
650			79,98 €	89,96 €	113,64 €	130,86 €	170,12 €
700			86,57 €	108,26 €	122,75 €	153,44 €	199,43 €
750			97,18 €	118,81 €	132,00 €	166,80 €	216,84 €
800			107,78 €	129,37 €	141,25 €	180,17 €	234,24 €
850				138,55 €	150,56 €	190,84 €	248,10 €
900				147,73 €	159,87 €	201,52 €	261,95 €
950				150,63 €	169,13 €	213,12 €	277,04 €
1000				153,52 €	178,38 €	224,72 €	292,13 €
1120					201,28 €	247,97 €	322,37 €
1250					229,94 €	282,78 €	367,63 €
1400						319,87 €	415,83 €
1500						340,80 €	444,64 €
1600							538,88 €

* Precios en AZUL correspondientes a los espesores de chapa según norma UNE 100-102-88 para conductores de clase B1, B2 y B3.

Tubo helicoidal XTHI. Longitud Estándar 2'7 m. Para otras longitudes se incrementa el precio un 10%. Facturación mínima de 1 metro.

Tubo Helicoidal Reforzado (XTHIR). Suplemento de un 10%.

Chapa de Acero Inoxidable

(XTLA) Tubo Liso Autoconectable
(XTUN) Tubo de Unión a 3 metros

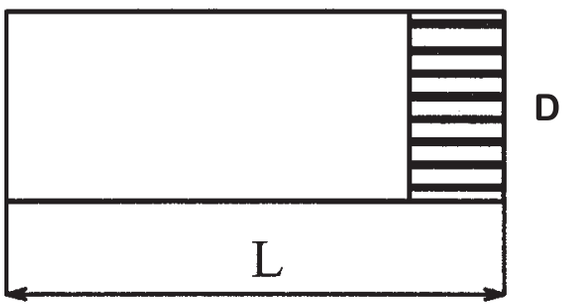

D (mm)	Tubo Liso Autoconectable	Aislante 6 mm	Aislante 10 mm	Tubo Unión a 3 metros
100	17,91 €	23,28 €	24,08 €	19,16 €
125	22,39 €	29,10 €	30,10 €	23,95 €
150	26,86 €	34,92 €	36,13 €	28,74 €
200	35,81 €	46,56 €	48,17 €	38,32 €
250	44,77 €	58,20 €	60,21 €	47,91 €
300	53,72 €	69,84 €	72,25 €	57,49 €
350	62,67 €	81,49 €	84,29 €	67,07 €
400	66,69 €	88,18 €	91,39 €	71,36 €
450	75,03 €	99,21 €	102,82 €	80,28 €
500	83,37 €	110,22 €	114,24 €	89,20 €
550	91,70 €	121,25 €	125,67 €	98,12 €
600	100,04 €	132,27 €	137,08 €	107,04 €
650	108,38 €	143,29 €	148,51 €	115,96 €
700	116,70 €	154,32 €	159,94 €	124,88 €
750	125,04 €	165,34 €	171,36 €	133,80 €
800	133,38 €	176,36 €	182,78 €	142,72 €
850	141,72 €	187,38 €	194,21 €	151,64 €
900	150,06 €	198,41 €	205,63 €	160,56 €
950	158,39 €	209,43 €	217,06 €	172,72 €
1000	166,73 €	220,45 €	228,48 €	178,39 €

(XCDS) Codo Estampado

D (mm)	XCDS 90º	XCDS 60º	XCDS 45º	XCDS 30º
80	18,86 €	22,78 €	15,12 €	15,68 €
100	18,86 €	19,87 €	15,12 €	15,68 €
112	22,87 €	32,88 €	19,31 €	28,43 €
125	19,31 €	18,77 €	14,76 €	13,85 €
140	25,87 €	40,54 €	19,87 €	17,41 €
150	28,24 €	32,97 €	20,40 €	18,68 €
160	29,07 €	34,06 €	21,50 €	19,31 €
180	38,25 €	41,73 €	25,87 €	24,42 €
200	42,26 €	43,01 €	28,43 €	26,97 €

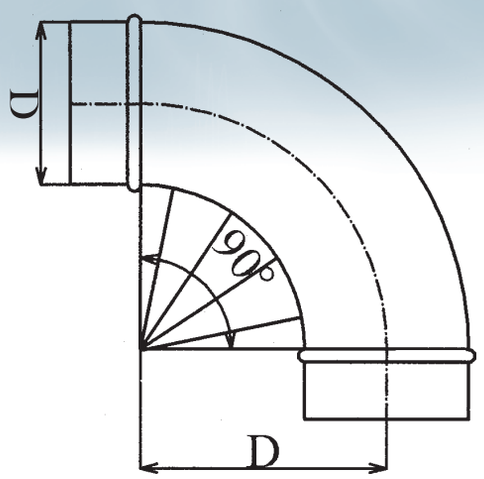

(XCDE) Codo Engatillado

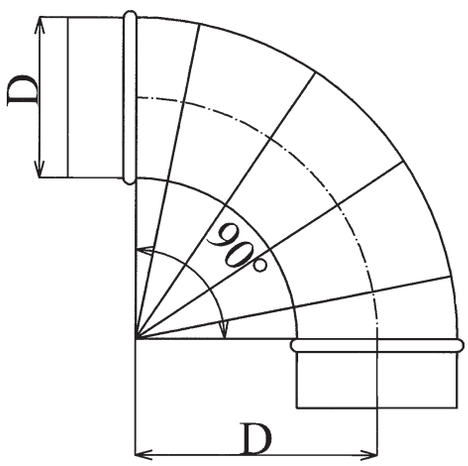

D (mm)	XCDE 90º	XCDE 60º	XCDE 45º	XCDE 30º
100	25,01 €	23,55 €	22,81 €	19,48 €
125	25,01 €	23,55 €	22,81 €	19,48 €
130	27,32 €	25,84 €	23,79 €	22,84 €
140	30,50 €	30,50 €	24,42 €	25,07 €
150	32,91 €	32,91 €	24,59 €	25,07 €
160	34,06 €	34,06 €	27,41 €	27,41 €
180	34,64 €	34,54 €	29,97 €	29,34 €
200	42,68 €	35,52 €	31,81 €	29,65 €
224	53,64 €	37,13 €	36,00 €	32,16 €
250	57,26 €	44,34 €	40,34 €	36,08 €
300	76,54 €	56,55 €	52,30 €	44,58 €
315	78,61 €	59,49 €	55,33 €	46,25 €
350	86,34 €	73,69 €	66,36 €	52,87 €
400	101,34 €	79,36 €	71,87 €	57,59 €
450	121,56 €	93,88 €	82,06 €	66,59 €
500	140,93 €	102,37 €	90,91 €	74,25 €
550	157,59 €	116,58 €	104,25 €	80,40 €
600	171,77 €	128,85 €	111,30 €	85,96 €
650	185,95 €	141,13 €	118,36 €	91,51 €
700	228,48 €	176,48 €	142,71 €	108,89 €
750	250,97 €	198,84 €	161,57 €	121,62 €
800	314,79 €	219,63 €	183,25 €	130,03 €
850	346,01 €	243,03 €	204,78 €	152,37 €
900	409,00 €	288,41 €	245,17 €	183,46 €
950	451,44 €	316,31 €	292,55 €	194,54 €
1000	492,54 €	375,08 €	341,11 €	216,30 €
1120	566,52 €	467,21 €	383,49 €	251,14 €
1250	649,57 €	532,55 €	415,80 €	274,97 €
1400	796,71 €	652,87 €	486,40 €	312,77 €
1500	883,34 €	736,12 €	529,76 €	346,01 €
1600	1.030,59 €	798,93 €	599,94 €	386,69 €

Chapa de Acero Inoxidable

(XRDC) Reducción concéntrica

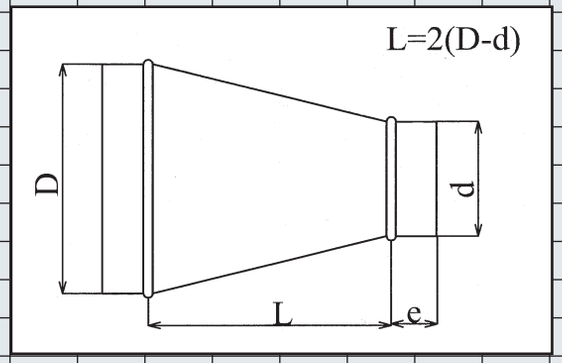

D \ d	80	100	125	150	200	224	250	300	350	400	450	500	550	600	650	700	750	800	850	900	950	1000	1120	1250	1400	1500
100	17,70																									
112	18,48	16,39																								
125	19,25	18,21																								
130	20,02	18,92	16,58																							
140	20,67	19,35	17,85																							
150	21,33	19,79	19,13																							
160	23,44	21,33	20,62	20,02																						
180	26,34	24,44	24,12	23,55																						
200	29,17	27,59	27,41	27,09																						
224	33,71	32,08	31,90	31,43	29,26																					
250	38,52	36,44	36,98	35,91	34,87	34,87																				
300	46,28	45,18	45,18	44,34	43,51	42,92	42,36																			
315		48,42	48,42	46,84	45,30	45,30	43,72	43,72																		
350			66,59	63,41	54,65	54,65	53,64	51,03																		
400			70,80	70,60	68,70	68,70	68,70	59,88	59,88																	
450				90,59	81,17	77,58	77,58	74,46	73,93	70,80																
500					90,61	80,16	80,16	79,39	78,24	74,69	71,72															
550							90,02	91,48	86,55	84,08	79,80	75,62														
600									101,19	99,76	95,35	89,88	91,18													
650									115,83	115,44	110,91	104,13	98,79	90,53												
700									145,89	142,92	141,34	136,80	126,11	123,31	120,53											
750										149,94	144,78	141,29	134,63	131,28	127,95	119,55										
800										156,97	148,23	145,77	143,15	139,27	135,38	127,54	119,04									
850											164,96	162,56	159,49	156,37	153,26	144,46	140,69	136,92								
900											181,68	179,36	175,82	173,49	171,16	161,40	153,20	145,00	136,47							
950												198,82	195,30	192,95	190,62	179,61	172,03	164,45	162,59	160,74						
1000												218,27	214,76	212,41	210,07	197,83	190,87	183,90	176,55	169,20	160,29					
1120													265,49	262,89	260,29	242,59	239,66	236,74	229,45	222,16	211,29	200,42				
1250															328,63	324,32	316,01	307,69	297,79	287,88	274,80	261,72	234,27			
1400																449,22	438,05	426,88	413,94	401,01	386,31	371,61	338,76	228,16		
1500																	521,60	489,13	476,24	463,35	448,63	433,92	401,22	345,11	281,32	
1600																		607,66	571,14	534,60	495,24	455,90	430,65	368,28	326,70	299,97

Consultar para otros diámetros

(XRDE) Reducción Excéntrica

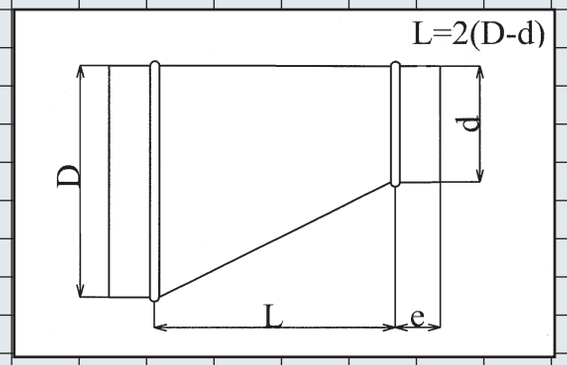

D \ d	80	100	125	150	200	224	250	300	350	400	450	500	550	600	650	700	750	800	850	900	950	1000	1120	1250	1400	1500
100	19,31																									
112	20,15	17,88																								
125	21,00	19,86																								
130	21,84	20,64	18,08																							
140	22,55	21,11	19,47																							
150	23,26	21,58	20,87																							
160	25,56	23,26	22,49	21,84																						
180	28,74	26,67	26,31	25,69																						
200	31,82	30,10	29,91	29,55																						
224	36,77	34,99	34,80	34,28	31,91																					
250	42,02	39,75	40,34	39,17	38,04	38,04																				
300	50,48	49,28	49,28	48,37	47,47	46,82	46,20																			
315		52,81	52,81	51,09	49,41	49,41	47,69	47,69																		
350			72,64	69,17	59,62	59,62	58,51	55,66																		
400			77,24	77,01	74,94	74,94	74,94	65,32	65,32																	
450				98,82	88,55	84,63	84,63	81,23	80,64	77,24																
500					98,85	87,45	87,45	86,61	85,34	81,49	78,25															
550							98,20	99,79	94,41	91,72	87,06	82,49														
600									110,39	108,83	104,03	98,04	99,47													
650									126,36	125,94	120,98	113,59	107,76	98,76												
700									159,15	155,91	154,19	149,23	137,57	134,52	131,48											
750										163,58	157,95	154,13	146,87	143,23	139,58	130,41										
800										171,23	161,71	159,02	156,17	151,92	147,68	139,13	129,86									
850											179,95	177,35	173,99	170,60	167,21	157,59	153,48	149,36								
900											198,19	195,66	191,81	189,27	186,72	176,06	167,12	158,18	148,88							
950												216,89	213,05	210,49	207,94	195,94	187,67	179,40	177,38	175,35						
1000												238,11	234,28	231,72	229,17	215,82	208,22	200,62	192,61	184,58	174,86					
1120													289,62	286,79	283,95	264,64	261,46	258,26	250,31	242,35	230,49	218,64				
1250															358,51	353,81	344,74	335,66	324,86	314,05	299,79	285,51	255,57			
1400																490,05	477,87	465,69	451,58	437,46	421,43	405,39	369,55	248,90		
1500																	569,01	533,60	519,53	505,47	489,42	473,36	437,69	376,49	306,89	
1600																		662,90	623,05	583,20	540,27	497,34	469,80	401,76	356,40	327,24

Consultar para otros diámetros

Chapa de Acero Inoxidable

(XTS90) Te a 90°

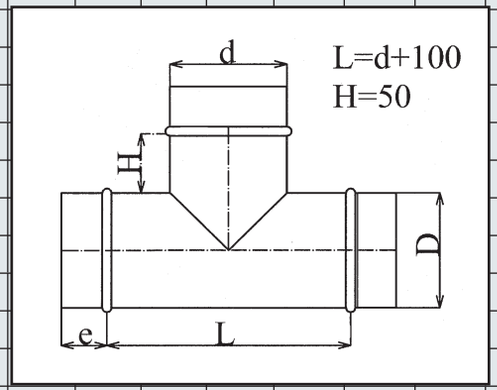

D \ d	80	100	125	150	200	224	250	300	350	400	450	500	550	600	650	700	750	800	850	900	950	1000	1120	1250	1400	1500	1600
80	18,03																										
100	18,60	19,01																									
112	19,72	19,87																									
125	20,85	20,74	23,73																								
130	21,38	21,38	24,06																								
140	21,69	21,69	24,35																								
150	21,81	22,22	24,86	27,32																							
160	23,32	23,73	25,96	28,43																							
180	23,73	24,35	27,12	29,07																							
200	24,15	24,98	28,63	29,67	37,07																						
224	24,78	26,05	30,02	31,28	39,53	42,33																					
250	25,34	27,12	31,45	32,91	41,97	45,09	48,20																				
300	31,07	33,11	36,15	36,98	46,45	52,69	58,92	66,20																			
315		33,11	36,15	36,98	46,45	52,69	58,92	66,20																			
350			40,60	43,01	49,86	55,90	61,96	77,05	79,56																		
400				45,50	54,56	60,79	67,07	79,56	87,67	95,36																	
450					57,89	64,15	70,39	82,89	91,83	103,09	119,84																
500					62,58	67,72	72,89	86,64	96,94	109,03	121,56	130,05															
550							75,91	103,09	108,50	118,51	133,48	141,17	154,50														
600								106,17	115,37	120,79	138,16	148,66	163,16	179,47													
650									122,25	123,08	142,86	156,17	171,82	194,40	216,99												
700									132,85	143,04	159,52	167,63	181,38	208,97	236,56	248,41											
750										147,11	164,61	175,54	197,32	222,72	248,12	270,81	297,90										
800										151,18	169,71	183,46	213,25	236,46	259,66	293,20	304,55	315,89									
850											184,09	206,25	236,04	254,47	272,89	298,62	315,27	331,93	358,48								
900											198,46	229,05	258,83	272,48	286,14	304,04	326,00	347,97	386,18	424,39							
950												233,22	267,89	281,80	295,70	335,06	350,62	366,18	398,10	430,01	459,00						
1000												237,39	276,96	291,12	305,28	366,09	375,25	384,40	410,02	435,64	466,25	496,85					
1120													297,78	322,03	346,30	381,50	412,11	442,71	460,72	478,73	522,78	566,83	633,88				
1250													312,75	340,76	368,79	426,05	454,49	482,92	514,57	546,21	590,67	635,14	703,03	770,06			
1400														357,89	386,40	520,50	548,63	576,77	600,61	624,45	673,23	722,01	755,06	814,85	855,57		
1500														386,37	465,40	562,82	582,12	601,60	628,41	655,21	710,38	765,55	808,82	862,76	955,03	1002,79	
1600															599,94	629,05	662,02	694,98	728,08	761,18	817,66	874,13	961,53	1060,00	1128,60	1193,05	1286,01

Consultar para otros diámetros

(XTS45) Te a 45°

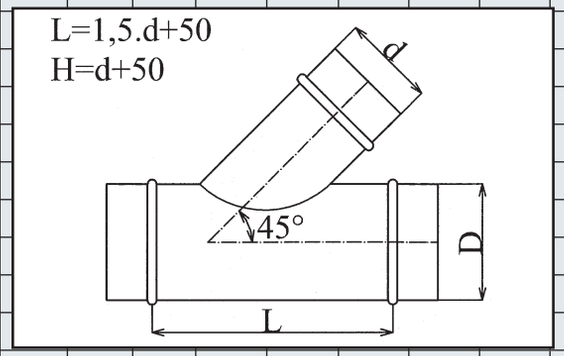

D \ d	80	100	125	150	200	224	250	300	350	400	450	500	550	600	650	700	750	800	850	900	950	1000	1120	1250	1400	1500	1600
80	21,86																										
100	24,15	25,39																									
112	24,36	25,62																									
125	24,59	25,84	28,84																								
130	25,25	26,29	29,58																								
140	25,90	26,79	30,45																								
150	26,29	27,12	32,38	40,10																							
160	28,00	28,84	35,91	41,82																							
180	28,43	29,26	37,98	42,00																							
200	28,84	29,67	40,04	43,90	50,70																						
224	30,29	31,57	41,73	45,98	57,18	58,87																					
250	31,75	33,47	43,43	48,11	63,62	65,07	66,53																				
300		35,91	47,16	53,10	65,70	71,72	81,44	92,87																			
315		35,91	47,16	53,10	65,70	71,72	81,44	92,87																			
350			53,10	59,96	74,55	81,62	88,71	105,38	114,73																		
400			54,77	62,49	75,27	83,67	92,04	109,53	129,32	129,93																	
450					78,20	86,76	95,36	112,86	132,65	154,50	175,98																
500					83,28	93,38	103,51	118,80	136,41	158,27	190,52	207,61															
550							104,13	127,23	147,85	159,31	197,21	214,70	251,56														
600								138,80	153,17	166,69	203,98	222,29	257,60	279,18													
650									158,48	174,07	210,75	229,88	263,65	294,15	324,65												
700									173,28	196,80	226,79	235,94	280,49	307,52	334,54	361,10											
750										201,16	239,18	253,75	293,82	324,15	354,49	377,55	409,86										
800										205,52	251,56	271,54	307,16	340,79	374,43	394,01	418,25	442,50									
850											264,25	285,49	325,07	358,28	391,49	412,95	439,65	466,35	510,84								
900											276,96	299,44	342,98	375,76	408,55	431,90	461,05	490,20	518,83	547,46							
950												308,51	352,24	385,25	418,25	442,41	473,17	503,94	536,90	569,87	614,79						
1000												317,58	361,51	394,73	427,95	452,93	485,30	517,68	554,98	592,28	635,57	678,86					
1120													418,77	451,45	484,14	524,15	548,81	573,48	600,86	628,25	666,89	705,52	766,32				
1250													493,02	525,87	558,72	605,97	628,87	651,77	685,63	719,49	766,94	814,41	903,74	1019,54			
1400														550,35	601,87	653,84	700,49	747,13	796,11	845,09	887,40	929,73	1044,25	1163,71	1221,89		
1500														596,97	653,40	709,83	742,07	774,31	824,59	874,88	927,54	980,19	1089,43	1246,96	1437,90	1509,78	
1600															730,62	773,98	816,75	860,41	903,63	946,84	990,20	1033,56	1136,62	1306,80	1485,00	1544,40	1588,95

Consultar para otros diámetros

Chapa de Acero Inoxidable

(XTR90) Te reducida a 90°

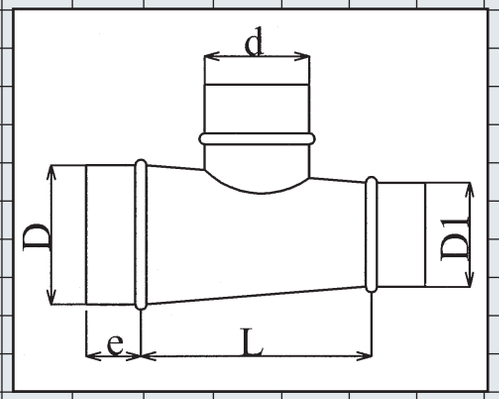

D \ d	80	100	125	150	200	224	250	300	350	400	450	500	550	600	650	700	750	800	850	900	950	1000	1120	1250	1400	1500
100	37,72																									
112	39,43	39,83																								
125	41,14	41,58																								
130	42,38	42,83	44,87																							
140	43,63	44,11	46,33																							
150	44,87	45,30	48,03																							
160	48,62	49,06	51,35	53,94																						
180	52,07	52,71	55,75	57,62																						
200	55,45	56,31	60,08	61,18																						
224	60,83	62,16	66,29	67,60	76,18																					
250	66,41	68,28	72,77	74,28	83,70	86,96																				
300	80,46	81,44	85,72	86,57	96,43	102,91	109,41																			
315		84,79	87,91	88,81	98,64	105,14	111,64	119,22																		
350			98,33	100,47	107,63	113,90	120,19	135,91																		
400			120,05	120,94	128,22	136,89	141,20	156,37	164,81																	
450					154,41	160,89	167,39	180,40	189,69	201,40																
500					159,31	164,69	170,04	184,32	195,04	207,61	220,64															
550							181,83	210,10	215,71	226,11	241,70	249,72														
600								229,20	233,63	239,25	257,32	268,25	281,62													
650									251,53	252,40	272,95	286,78	303,06	321,30												
700									289,90	300,48	317,62	326,07	340,36	369,07	397,77											
750										310,47	328,68	340,05	362,69	389,10	415,53	444,70										
800										320,47	339,74	354,02	385,00	409,15	433,30	468,16	499,52									
850											367,52	390,60	421,58	440,74	459,91	486,65	510,62	534,60								
900											395,31	427,17	458,16	472,34	486,52	505,14	528,15	551,18	591,03							
950												450,53	476,98	496,24	515,51	556,43	572,70	588,98	613,76	638,55						
1000												473,89	495,82	520,15	544,49	607,73	617,25	626,79	653,43	680,08	727,65					
1120													585,80	611,03	636,26	672,85	704,69	736,53	755,28	774,01	819,81	865,61				
1250													677,16	701,23	725,31	784,88	814,44	843,99	876,91	909,84	956,06	1002,28	1072,92			
1400														852,39	929,61	1008,49	1037,76	1067,03	1091,82	1116,60	1167,33	1218,06	1252,48	1314,61		
1500														968,22	1018,71	1081,08	1107,70	1134,33	1162,22	1190,11	1247,48	1304,85	1349,87	1405,97	1501,93	
1600															1225,13	1291,95	1302,35	1308,88	1342,44	1375,11	1458,27	1541,43	1640,93	1707,75	1773,09	1999,40

Consultar para otros diámetros

(XTR45) Te reducida a 45°

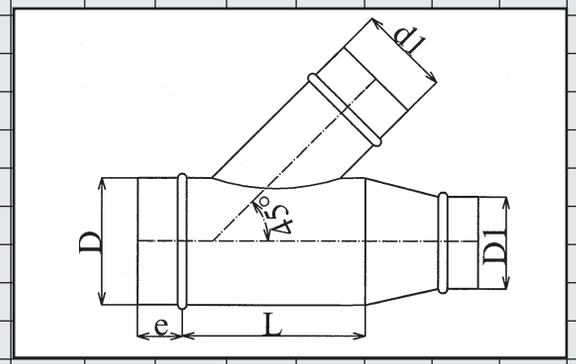

D \ d	80	100	125	150	200	224	250	300	350	400	450	500	550	600	650	700	750	800	850	900	950	1000	1120	1250	1400	1500
100	43,55																									
112	44,56	45,74																								
125	45,59	46,45																								
130	46,89	47,76	51,32																							
140	48,20	49,06	52,83																							
150	49,51	50,37	55,84																							
160	53,49	54,89	61,72	66,09																						
180	56,94	57,82	66,88	71,07																						
200	59,43	60,32	67,68	75,91																						
224	66,56	67,90	78,44	82,89	94,51																					
250	73,09	74,88	85,24	90,08	106,21	107,72																				
300		85,50	97,18	103,36	112,69	122,75	132,88																			
315		87,71	99,40	105,58	114,88	124,95	135,04	146,78																		
350			110,99	118,12	133,29	140,66	148,02	165,34																		
400			130,63	138,61	151,91	160,65	169,35	187,55	208,11																	
450					175,50	184,44	193,37	211,58	232,14	254,89																
500					179,47	191,35	200,48	216,42	234,78	257,44	291,01															
550							211,17	235,19	256,64	268,55	307,96	326,17														
600							230,35	253,11	272,92	286,98	325,75	344,82	372,44													
650								271,02	289,19	305,40	343,54	363,47	398,57	430,65												
700									331,93	356,40	387,56	397,12	443,45	462,08	480,70											
750										366,69	406,21	421,38	463,07	489,87	516,66	555,98										
800										376,98	424,86	445,65	482,68	517,65	552,63	589,55	630,54									
850											450,91	473,01	514,16	548,70	583,25	613,83	637,46	661,09								
900											476,95	500,35	545,62	579,74	613,87	638,11	668,43	698,75	747,85							
950												528,81	574,29	608,62	642,96	668,06	700,06	732,06	785,10	838,13						
1000												557,26	602,97	637,51	672,05	698,01	731,69	765,37	804,16	842,95	901,40					
1120													711,61	745,62	779,63	821,21	846,85	872,50	900,99	929,49	969,68	1009,86				
1250													873,18	898,01	922,84	971,99	988,98	1005,97	1048,00	1090,02	1139,40	1188,78	1281,65			
1400														1079,60	1113,75	1147,20	1195,71	1244,22	1295,15	1346,07	1390,07	1434,07	1553,19	1677,46		
1500														1133,65	1161,27	1202,85	1262,25	1313,96	1366,26	1418,56	1473,33	1528,09	1641,70	1805,49	2004,12	
1600															1440,45	1485,00	1528,07	1605,29	1669,14	1735,97	1787,94	1841,40	1914,76	1972,08	2021,68	2082,56

Consultar para otros diámetros

Chapa de Acero Inoxidable

(XY) Derivación

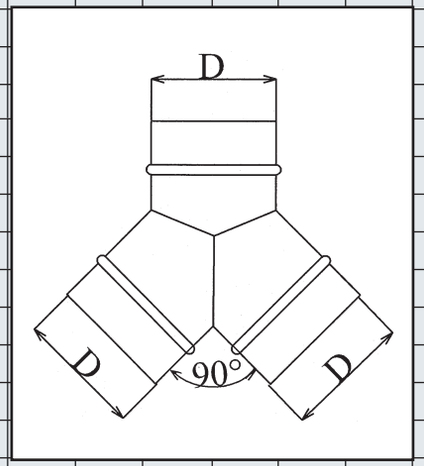

D \ d	80	100	125	150	200	224	250	300	350	400	450	500	550	600	650	700	750	800	850	900	950	1000	1120	1250	1400	1500	1600
80	65,93																										
100	85,30	67,60																									
112	87,91	78,54																									
125	90,53	89,49	71,25																								
130	92,73	91,51	79,15																								
140	94,92	93,53	87,05																								
150	97,15	95,58	94,95	75,83																							
160	103,78	102,64	101,57	100,45																							
180	109,24	107,36	107,01	106,44																							
200	114,52	112,95	112,95	112,45	85,36																						
224	128,10	126,47	126,28	125,81	123,64	94,39																					
250	141,70	139,62	139,47	139,08	138,05	138,05	103,18																				
300	159,22	158,12	158,12	157,26	156,43	155,87	155,27	112,92																			
315		171,10	171,10	169,56	167,98	167,98	166,44	166,44																			
350			213,45	211,91	203,30	203,30	202,26	199,67	148,65																		
400				247,70	242,79	242,79	242,79	233,95	233,95	174,07																	
450					274,75	271,13	271,13	268,05	267,51	264,39	193,59																
500					298,90	288,48	288,48	287,70	286,51	275,70	274,55	208,29															
550							348,74	341,28	336,36	333,89	329,62	325,43	249,80														
600									391,29	389,87	385,46	379,99	339,50														
650									446,25	445,86	441,31	434,54	429,19	379,80	330,42												
700									530,51	527,50	525,96	521,38	510,72	507,91	505,11	384,62											
750										568,33	563,20	559,67	553,02	549,68	546,33	482,18	306,81										
800										609,15	600,45	597,95	595,34	591,45	587,55	579,74	515,96	452,19									
850											652,65	650,24	647,18	644,06	640,94	632,15	594,80	557,44	490,05								
900											704,87	702,53	699,02	696,68	694,33	684,56	673,63	662,70	592,93	523,16							
950												764,16	760,67	758,31	755,97	744,96	736,02	727,07	688,51	649,95	574,70						
1000												825,81	822,30	819,96	817,61	805,38	798,41	791,45	784,09	776,75	692,14	607,54					
1120													1047,05	1044,45	1041,84	1024,14	1021,22	1018,30	1011,00	1003,71	992,84	981,97	781,55				
1250															1275,20	1270,87	1262,53	1254,20	1244,31	1234,42	1221,34	1208,26	1180,82	946,54			
1400																1446,00	1434,82	1423,65	1410,71	1397,77	1383,07	1368,37	1335,52	1279,59	996,76		
1500																	1485,00	1526,34	1513,46	1500,56	1485,84	1471,13	1438,46	1382,32	1318,56	1037,21	
1600																			1660,23	1606,18	1565,19	1518,57	1477,87	1445,80	1410,75	1376,03	1342,98

Consultar para otros diámetros

(XINJ90) Injerto a 90°

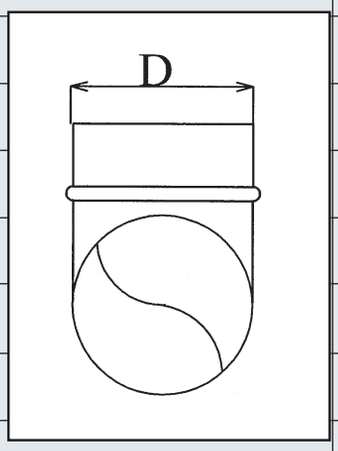

D \ d	80	100	112	125	130	140	150	160	180	200	224	250	300	315	350	400	450	500	550	600	650	700	750	800	850	900	950	1000	1120	1250	1400	1500	1600
1600																																	695,54 €
1500																																	534,19 €
1400																																	451,29 €
1250																																	390,43 €
1120																																	354,48 €
1000																																	301,01 €
950																																	264,77 €
900																																	228,54 €
850																																	204,70 €
800																																	180,88 €
750																																	166,70 €
700																																	152,52 €
650																																	124,77 €
600																																	115,43 €
550																																	106,10 €
500														85,32 €																			94,07 €
450														75,19 €																			82,89 €
400														61,71 €																			68,04 €
350														50,80 €																			56,01 €
300														42,66 €																			47,03 €
250														37,29 €																			41,12 €
224														32,15 €																			35,45 €
200				25,75 €										27,03 €																			29,81 €
150				18,18 €										19,08 €																			21,04 €
125				13,66 €										14,34 €																			#¡VALOR!
100				12,03 €										12,63 €																			13,92 €
80				11,37 €										11,94 €																			13,17 €

Consultar para otros diametros

Chapa de Acero Inoxidable

(XINJ45) Injerto a 45°

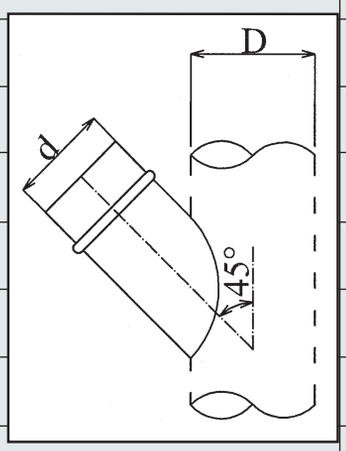

d / D	80	100	112	125	130	140	150	160	180	200	224	250	300	315	350	400	450	500	550	600	650	700	750	800	850	900	950	1000	1120	1250	1400	1500	1600
80	17,06 €										17,92 €								18,81 €										19,75 €				
100	18,05 €										18,94 €								19,89 €										20,89 €				
125	20,50 €										21,51 €								22,59 €										23,73 €				
150	27,27 €										28,63 €								30,06 €										31,56 €				
200	38,62 €										40,55 €								42,58 €										44,71 €				
250											55,94 €								58,74 €										61,68 €				
300											63,99 €								67,19 €										70,55 €				
350											76,20 €								80,01 €										84,01 €				
400											92,58 €								97,20 €										102,06 €				
450											112,78 €								118,42 €										124,34 €				
500											127,98 €								134,38 €										141,10 €				
550																			151,58 €										159,15 €				
600																			164,91 €										173,16 €				
650																			178,24 €										187,15 €				
700																			217,88 €										228,78 €				
750																			238,14 €										250,05 €				
800																			258,40 €										271,32 €				
850																			292,44 €										307,07 €				
900																			326,47 €										342,80 €				
950																			378,25 €										397,16 €				
1000																			430,01 €										451,52 €				
1120																													531,71 €				
1250																													585,65 €				
1400																													676,93 €				
1500																													801,27 €				
1600																													1.043,30 €				

Consultar para otros diametros

Chapa de Acero Inoxidable

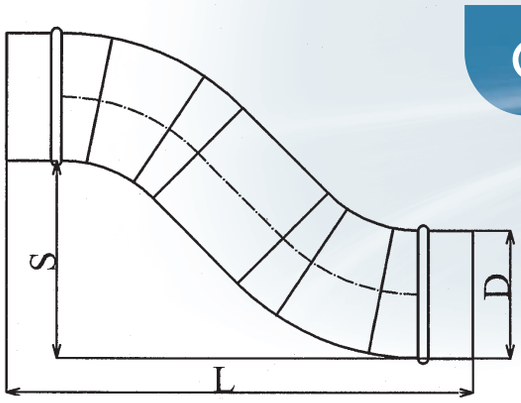

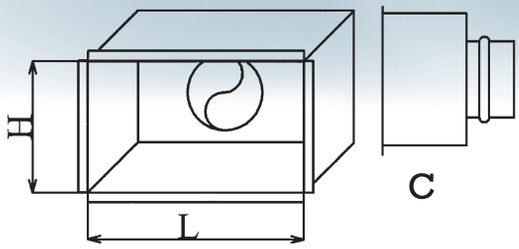

(XESE) Desvío S=D

D	L (mm)	Precio
80	175	53,19 €
100	200	56,94 €
112	220	63,41 €
125	235	68,43 €
130	245	74,80 €
140	260	81,17 €
150	270	88,10 €
160	285	88,57 €
180	315	89,93 €
200	345	95,48 €
224	375	108,05 €
250	415	121,00 €
300	485	156,88 €
315	505	165,81 €
350	560	199,05 €
400	625	213,19 €
450	695	246,15 €
500	765	272,76 €
550	850	312,68 €
600	900	333,90 €
650	950	355,13 €
700	1065	428,10 €
750	1125	488,91 €
800	1190	549,72 €
850	1260	642,60 €
900	1335	735,49 €
950	1405	879,39 €
1000	1475	1.023,29 €
1120	1645	1.150,37 €
1250	1830	1.247,40 €
1400	2040	1.459,22 €
1500	2185	1.589,31 €
1600	2320	1.879,11 €

- Para otras dimensiones, en desplazamiento (S) o en longitud (L), consúltenos.

(XPLN) Plénum

H + L + C	Precio
Hasta 500 mm	57,41 €
Hasta 600 mm	60,32 €
Hasta 700 mm	65,97 €
Hasta 800 mm	75,62 €
Hasta 900 mm	89,73 €
Hasta 1000 mm	101,04 €
Hasta 1100 mm	108,70 €
Hasta 1200 mm	112,89 €
Hasta 1300 mm	115,62 €
Hasta 1400 mm	122,72 €
Hasta 1500 mm	130,74 €
Hasta 1600 mm	138,49 €
Hasta 1700 mm	143,04 €
Hasta 1800 mm	151,15 €
Hasta 1900 mm	156,78 €
Hasta 2000 mm	166,91 €

- Para otras dimensiones y formas de conexión, consúltenos.
  Posibilidad de suministro con aislamiento térmico y/o acústico.

Chapa de Acero Inoxidable

(XTD90) Te doble a 90°

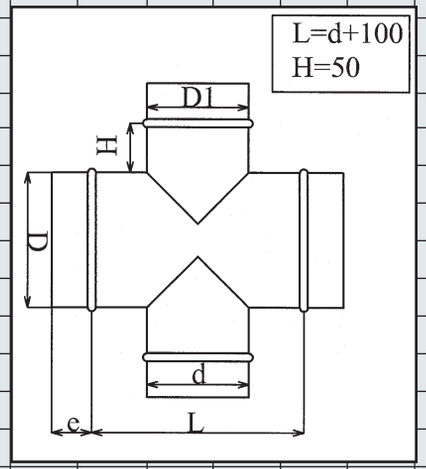

D \ d	80	100	125	150	200	224	250	300	350	400	450	500	550	600	650	700	750	800	850	900	950	1000	1120	1250	1400	1500	1600
80	25,24																										
100	26,03	26,61																									
112	27,60	27,82																									
125	29,19	29,02	33,22																								
130	29,94	29,94	33,69																								
140	30,36	30,36	34,10																								
150	30,52	31,10	34,80	38,25																							
160	32,64	33,22	36,34	39,79																							
180	33,22	34,10	37,96	40,71																							
200	33,80	34,97	40,08	41,54	51,89																						
224	34,68	36,46	42,03	43,78	55,34	59,25																					
250	35,47	37,96	44,03	46,07	58,75	63,12	67,49																				
300	43,49	46,36	50,60	51,76	65,03	73,76	82,49	92,69																			
315		46,36	50,60	51,76	65,03	73,76	82,49	92,69																			
350			56,84	60,21	69,81	78,26	86,73	107,86	111,39																		
400				63,70	76,38	85,11	93,88	111,39	122,74	133,51																	
450					81,04	89,81	98,55	116,05	128,56	144,32	167,78																
500					87,61	94,80	102,04	121,28	135,71	152,64	170,19	182,08															
550							106,28	144,32	151,89	165,91	186,86	197,63	216,30														
600								148,65	161,51	169,11	193,43	208,13	228,42	251,27													
650									171,15	172,30	200,01	218,62	240,54	272,16	303,78												
700									185,99	200,25	223,32	234,67	253,93	292,56	331,18	347,77											
750										205,95	230,46	245,75	276,23	311,80	347,36	379,12	417,05										
800										211,65	237,59	256,83	298,54	331,04	363,54	410,48	426,36	442,25									
850											257,71	288,75	330,46	356,26	382,06	418,07	441,39	464,70	501,88								
900											277,84	320,66	362,37	381,48	400,58	425,65	456,41	487,16	540,65	594,14							
950												326,51	375,05	394,52	414,00	469,09	490,87	512,67	557,33	602,01	634,50						
1000												332,35	387,73	407,57	427,40	512,51	525,34	538,17	574,03	609,90	652,74	695,60					
1120													416,88	450,86	484,82	534,09	576,95	619,79	645,01	670,23	731,89	793,55	887,45				
1250													437,84	477,07	516,29	596,46	636,28	676,09	720,39	764,69	826,95	889,19	984,24	1078,09			
1400														501,04	540,96	728,69	768,09	807,48	840,86	874,22	942,52	1010,82	1057,09	1140,79	1197,80		
1500														540,92	651,56	787,95	814,97	842,25	879,77	917,30	994,53	1071,77	1132,35	1207,86	1337,05	1403,90	
1600															839,92	880,66	926,82	972,97	1019,31	1065,66	1144,71	1223,78	1346,16	1484,00	1580,04	1670,27	1800,41

Consultar para otros diámetros

(XTD45) Te doble a 45°

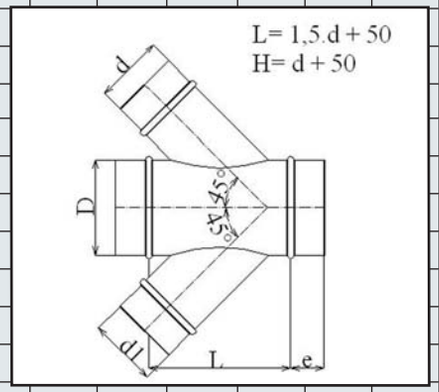

D \ d	80	100	125	150	200	224	250	300	350	400	450	500	550	600	650	700	750	800	850	900	950	1000	1120	1250	1400	1500	1600
80	30,61																										
100	33,80	35,55																									
112	34,12	35,87																									
125	34,43	36,18	40,37																								
130	35,35	36,80	41,42																								
140	36,26	37,51	42,62																								
150	36,80	37,96	45,33	56,14																							
160	39,21	40,37	50,27	58,55																							
180	39,79	40,95	53,18	58,80																							
200	40,37	41,54	56,05	61,45	70,98																						
224	42,41	44,20	58,42	64,37	80,04	82,41																					
250	44,45	46,86	60,79	67,36	89,07	91,10	93,14																				
300		50,27	66,03	74,35	91,97	100,42	114,02	130,02																			
315		50,27	66,03	74,35	91,97	100,42	114,02	130,02																			
350			74,35	83,95	104,37	114,26	124,20	147,53	160,63																		
400				87,48	105,36	117,13	128,85	153,35	181,04	181,92																	
450					109,48	121,46	133,51	158,00	185,70	216,30	246,36																
500					116,59	130,72	144,90	166,32	190,98	221,58	266,74	290,65															
550							145,78	178,12	206,98	223,03	276,09	300,59	352,19														
600								194,32	214,42	233,37	285,57	311,20	360,64	390,85													
650									221,88	243,70	295,06	321,83	369,10	411,80	454,51												
700									242,58	275,51	317,51	330,31	392,68	430,52	468,35	505,53											
750										281,62	334,84	355,23	411,35	453,82	496,28	528,56	573,80										
800										287,73	352,19	380,17	430,02	477,11	524,20	551,60	585,55	619,50									
850											369,95	399,69	455,09	501,60	548,09	578,12	615,51	652,89	715,18								
900											387,73	419,21	480,17	526,07	571,98	604,66	645,46	686,28	726,36	766,44							
950												431,91	493,14	539,34	585,55	619,38	662,44	705,51	751,66	797,82	860,71						
1000												444,61	506,11	552,61	599,13	634,10	679,42	724,74	776,96	829,19	889,79	950,39					
1120													586,28	632,04	677,80	733,81	768,33	802,87	841,20	879,54	933,64	987,74	1072,85				
1250													690,23	736,21	782,20	848,36	880,42	912,47	959,87	1007,27	1073,73	1140,17	1265,24	1427,36			
1400														770,48	842,62	915,39	980,68	1045,99	1114,55	1183,12	1242,37	1301,62	1461,95	1629,19	1710,64		
1500														835,76	914,76	993,76	1038,90	1084,03	1154,42	1224,82	1298,55	1372,27	1525,20	1745,73	2013,06	2113,68	
1600															1022,87	1083,57	1143,45	1204,58	1265,07	1325,57	1386,28	1446,98	1591,27	1829,52	2079,00	2162,16	2224,53

Consultar para otros diámetros

Chapa de Acero Inoxidable

(XTDR90) Te doble reducida a 90°

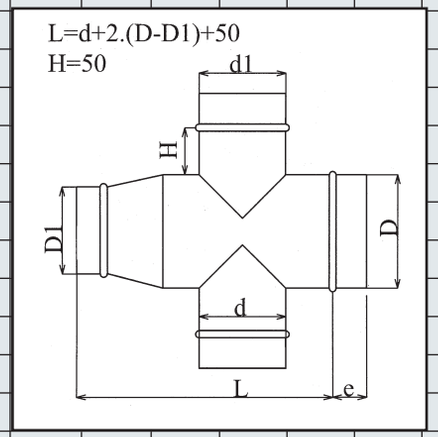

D \ d	80	100	125	150	200	224	250	300	350	400	450	500	550	600	650	700	750	800	850	900	950	1000	1120	1250	1400	1500
100	52,81																									
112	55,20	55,76																								
125	57,59	58,21																								
130	59,34	59,96	62,82																							
140	61,08	61,74	64,86																							
150	62,82	63,41	67,23																							
160	68,06	68,69	71,90	75,51																						
180	72,89	73,81	78,04	80,67																						
200	77,63	78,84	84,12	85,65																						
224	85,16	87,03	92,80	94,64	106,65																					
250	92,98	95,59	101,88	103,99	117,17	121,75																				
300	112,64	114,02	120,00	121,21	135,01	144,07	153,18																			
315		118,71	123,08	124,33	138,09	147,19	156,30	166,90																		
350			137,67	140,67	150,68	159,46	168,27	190,27																		
400			168,07	169,31	179,50	191,65	197,67	218,92	230,73																	
450					216,17	225,23	234,35	252,56	265,57	281,96																
500					223,03	230,56	238,04	258,04	273,06	290,65	308,90															
550							254,56	294,14	302,00	316,55	338,37	349,61														
600								320,87	327,07	334,95	360,24	375,55	394,26													
650									352,14	353,34	382,13	401,50	424,28	449,81												
700									405,86	420,66	444,66	456,51	476,51	516,69	556,88											
750										434,66	460,14	476,07	507,75	544,75	581,74	622,58										
800										448,65	475,63	495,63	539,01	572,81	606,61	655,43	699,33									
850											514,53	546,84	590,21	617,04	643,86	681,31	714,87	748,44								
900											553,44	598,05	641,41	661,26	681,12	707,19	739,42	771,64	827,44							
950												630,75	667,77	694,74	721,70	779,00	801,79	824,57	859,27	893,97						
1000												663,45	694,14	728,21	762,29	850,81	864,16	877,50	914,80	952,10	1018,71					
1120													820,12	855,45	890,77	942,00	986,57	1031,14	1057,38	1083,62	1147,74	1211,85				
1250													948,02	981,72	1015,43	1098,84	1140,21	1181,57	1227,67	1273,76	1338,48	1403,20	1502,07			
1400														1193,35	1301,45	1411,89	1452,87	1493,85	1528,55	1563,25	1634,26	1705,28	1753,47	1840,46		
1500														1355,51	1426,19	1513,51	1550,79	1588,06	1627,11	1666,15	1746,47	1826,78	1889,82	1968,35	2102,71	
1600															1715,18	1808,73	1823,29	1832,44	1879,42	1925,15	2041,58	2158,00	2297,30	2390,85	2482,33	2799,17

Consultar para otros diámetros

Chapa de Acero Inoxidable

(XTDR45) Te doble Reducida a 45°

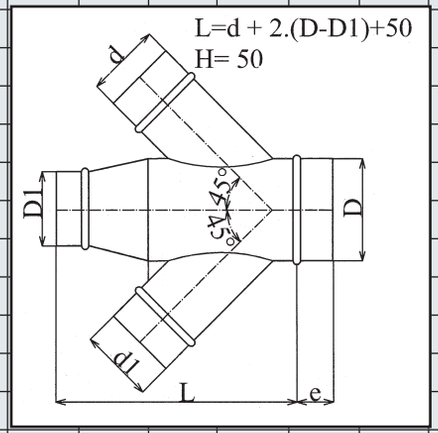

D \ d	80	100	125	150	200	224	250	300	350	400	450	500	550	600	650	700	750	800	850	900	950	1000	1120	1250	1400	1500
100	60,96																									
112	62,39	64,03																								
125	63,83	65,03																								
130	65,65	66,86	71,85																							
140	67,49	68,69	73,97																							
150	69,31	70,52	78,17																							
160	74,89	76,84	86,40	92,51																						
180	79,70	80,96	93,64	99,50																						
200	83,20	84,45	94,76	106,28																						
224	93,18	95,05	109,81	116,05	132,31																					
250	102,33	104,82	119,34	126,11	148,69	150,81																				
300		119,71	136,05	144,70	157,76	171,85	186,03																			
315		122,79	139,17	147,82	160,83	174,93	189,06	205,49																		
350			155,38	165,36	186,61	196,93	207,23	231,48																		
400			182,87	194,05	212,68	224,91	237,09	262,58	291,35																	
450					245,70	258,22	270,72	296,21	324,99	356,84																
500					251,27	267,90	280,67	302,99	328,69	360,42	407,40															
550							295,64	329,27	359,29	375,97	431,15	456,63														
600							322,50	354,35	382,08	401,77	456,05	482,75	521,41													
650								379,41	404,86	427,57	480,96	508,85	558,00	602,91												
700									464,70	498,96	542,58	555,96	620,83	646,90	672,97											
750										513,37	568,68	589,94	648,29	685,81	723,33	778,38										
800										527,77	594,80	623,91	675,76	724,72	773,68	825,37	882,75									
850											631,27	662,20	719,81	768,18	816,54	859,36	892,45	925,53								
900											667,73	700,50	763,86	811,64	859,42	893,34	935,80	978,25	1046,98							
950												740,33	804,02	852,08	900,15	935,28	980,08	1024,89	1099,14	1173,39						
1000												780,17	844,16	892,51	940,87	977,22	1024,37	1071,52	1125,82	1180,13	1261,96					
1120													996,26	1043,86	1091,48	1149,69	1185,59	1221,49	1261,40	1301,29	1357,55	1413,81				
1250													1222,45	1257,22	1291,97	1360,79	1384,57	1408,35	1467,19	1526,03	1595,15	1664,28	1794,30			
1400														1511,44	1559,25	1606,07	1673,99	1741,91	1813,20	1884,49	1946,08	2007,69	2174,47	2348,44		
1500														1587,11	1625,78	1683,99	1767,15	1839,54	1912,77	1985,99	2062,66	2139,33	2298,38	2527,69	2805,78	
1600															2016,63	2079,00	2139,30	2247,40	2336,80	2430,36	2503,12	2577,96	2680,67	2760,91	2830,36	2915,59

Consultar para otros diámetros

Chapa de Acero Inoxidable

(XMG) Manguito Empalme
(XLE) Lona Elástica
(XINJP) Injerto Plano
(XBRD) Brida Plana

ACCESORIOS - MANGUITOS

D nom.	Manguito Empalme (XMG)	Lona Elástica (XLE)	Injerto Plano (XINJP)	Brida Plana (XBRD)
	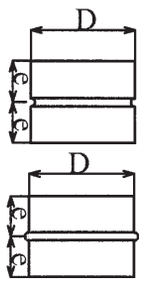	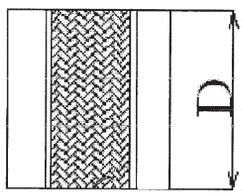	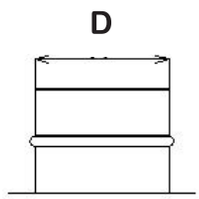	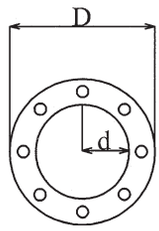
80	3,18 €	19,60 €	6,38 €	23,59 €
100	4,70 €	20,40 €	6,74 €	24,06 €
125	4,70 €	20,40 €	7,04 €	25,15 €
150	4,70 €	20,40 €	7,37 €	26,70 €
160	5,19 €	20,97 €	7,72 €	27,80 €
180	5,46 €	20,97 €	7,81 €	29,97 €
200	5,73 €	20,97 €	7,93 €	30,89 €
224	6,80 €	24,59 €	9,03 €	33,18 €
250	7,81 €	24,59 €	10,07 €	33,89 €
300	8,97 €	26,34 €	12,12 €	38,76 €
315	9,89 €	26,34 €	13,39 €	39,80 €
350	10,40 €	30,06 €	14,64 €	41,37 €
400	11,67 €	32,97 €	15,27 €	47,64 €
450	13,39 €	37,18 €	21,09 €	54,48 €
500	14,88 €	41,19 €	22,76 €	57,62 €
550	16,34 €	45,92 €	27,05 €	69,14 €
600	18,40 €	49,67 €	27,60 €	71,47 €
650	20,47 €	53,43 €	28,16 €	73,81 €
700	24,44 €		30,62 €	81,73 €
750	26,01 €		32,54 €	86,73 €
800	27,56 €		34,45 €	91,75 €
850	30,22 €		36,95 €	98,49 €
900	32,88 €		39,44 €	105,22 €
950	35,59 €		40,63 €	
1000	38,56 €		41,82 €	
1120	55,99 €		56,22 €	
1250	57,06 €		66,97 €	
1400	83,11 €			
1500	89,05 €			

Consultar para otros diámetros

INJP (Injerto Plano): Valona de 0,7mm. de espesor. Ala de 12mm.

Chapa de Acero Inoxidable

(XTP) Tapa Tubo
(XTPM) Tapa Tubo con Malla
(XRFT) Reductor Final Tubo
(XPF) Pico Flauta

ACCESORIOS

D nom.	Tapa Tubo (XTP)	Tapa Tubo con Malla (XTPM)	Reductor Final Tubo (XRFT)	Pico Flauta (XPF)
	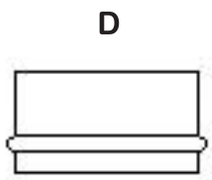	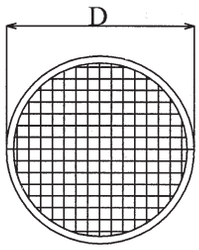	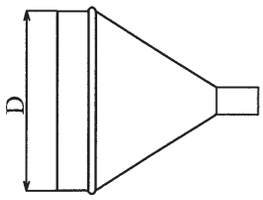	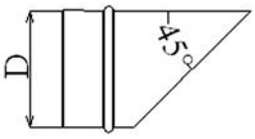
80	11,02 €	18,68 €	20,50 €	40,99 €
100	12,00 €	18,68 €	22,13 €	40,99 €
125	12,80 €	18,68 €	22,13 €	49,42 €
150	13,49 €	18,68 €	23,40 €	59,25 €
160	14,02 €	20,67 €	23,40 €	61,86 €
180	14,56 €	21,69 €	28,51 €	64,51 €
200	15,12 €	22,66 €	33,53 €	64,51 €
224	16,34 €	26,97 €	38,82 €	69,65 €
250	17,50 €	30,97 €	44,28 €	74,79 €
300	20,23 €	35,52 €	48,47 €	81,56 €
315	22,60 €	39,17 €	54,02 €	82,77 €
350	24,92 €	41,19 €	59,58 €	83,96 €
400	27,68 €	51,39 €	70,77 €	98,19 €
450	31,48 €	58,96 €	82,99 €	101,25 €
500	35,76 €	74,43 €	95,22 €	104,39 €
550	40,58 €	81,73 €	108,17 €	107,58 €
600	46,02 €	92,03 €	114,67 €	125,66 €
650	51,47 €	102,32 €	121,18 €	143,75 €
700	67,78 €	146,60 €		217,37 €
750	74,43 €	156,00 €		237,56 €
800	81,09 €	165,40 €		257,74 €
850	88,33 €	181,30 €		279,42 €
900	95,58 €	197,21 €		301,10 €
950	115,56 €	216,68 €		332,08 €
1000	135,55 €	236,14 €		363,05 €
1120	160,26 €	335,85 €		401,39 €
1250	199,35 €	342,41 €		545,69 €
1400	226,40 €			
1500	247,26 €			

Consultar para otros diámetros

Chapa de Acero Inoxidable

(XSCH) Sombrero Chino
(XSANT) Antirregolfante
(XSJET) Jet
(XSG) Giratorio

ACCESORIOS - Sombreros (I)

D nom.	Sombrero Chino (XSCH)	Sombrero Antirregolfante (XSANT)	Sombrero Jet (XSJET)	Sombrero Giratorio (XSG)
	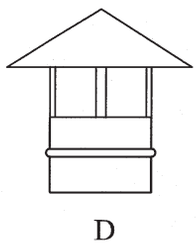	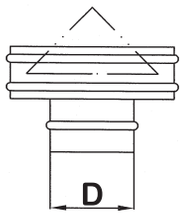	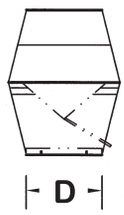	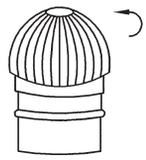
80	23,13 €	33,06 €		
100	24,62 €	34,48 €	229,05 €	
125	27,39 €	38,34 €	229,05 €	175,38 €
150	29,34 €	43,09 €	229,05 €	188,60 €
160	33,26 €	48,59 €	229,05 €	191,33 €
180	34,16 €	49,84 €	229,05 €	
200	35,05 €	51,12 €	234,19 €	197,68 €
224	38,67 €	56,64 €	274,07 €	200,24 €
250	42,33 €	59,23 €	284,14 €	209,53 €
300	48,06 €	63,39 €	364,60 €	223,19 €
315	53,10 €	67,07 €	429,97 €	
350	57,18 €	76,54 €	493,50 €	
400	83,91 €	109,06 €	562,01 €	
450	98,60 €	128,19 €	620,20 €	
500	114,79 €	149,25 €	726,67 €	
550	129,56 €	168,37 €	784,40 €	
600	150,92 €	196,11 €	881,15 €	
650	172,29 €	223,85 €	977,91 €	
700	242,44 €	303,48 €	1.342,50 €	
750	275,65 €	352,48 €	1.428,33 €	
800	308,85 €	401,49 €	1.514,17 €	
850	359,68 €	467,66 €	2.052,14 €	
900	410,52 €	533,83 €	2.590,11 €	
950	476,74 €	619,86 €	2.843,82 €	
1000	542,98 €	705,88 €	3.097,54 €	

Consultar para otros diámetros

ACCESORIOS - Rectangulares

Injerto Rectangular _____ **(XINJR)**
Pico Flauta Rectangular ___ **(XPFR)**

Injerto Rectangular (XINJR)

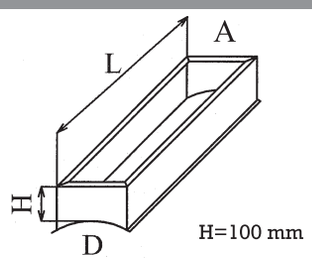

A + L (mm)	Precio
200 a 300	72,14 €
301 a 400	72,89 €
401 a 500	75,62 €
501 a 600	76,98 €
601 a 700	78,29 €
701 a 800	79,27 €
801 a 900	80,99 €
901 a 1000	85,84 €
1001 a 1200	88,66 €
1201 a 1400	96,47 €
1401 a 1600	104,78 €
1601 a 1800	126,28 €
1801 a 2000	150,31 €

Pico Flauta Rectangular (XPFR)

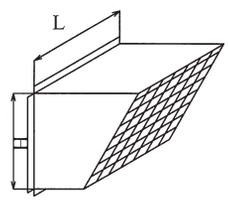

H + L (mm)	Precio
Hasta 400 mm	72,44 €
Hasta 500 mm	73,81 €
Hasta 600 mm	76,54 €
Hasta 700 mm	85,62 €
Hasta 800 mm	95,67 €
Hasta 900 mm	134,40 €
Hasta 1000 mm	171,82 €
Hasta 1100 mm	180,31 €
Hasta 1200 mm	186,75 €
Hasta 1300 mm	213,63 €
Hasta 1400 mm	228,87 €
Hasta 1500 mm	242,35 €
Hasta 1600 mm	254,18 €
Hasta 1800 mm	307,49 €
Hasta 2000 mm	331,81 €
Hasta 2200 mm	362,70 €
Hasta 2500 mm	443,21 €

Chapa de Acero Inoxidable

ACCESORIOS

Registro Circular _____ **(XRIC)**
Registro Rectangular _____ **(XRIR)**

D nom.	A x B (mm)	Registro Circular Metu (XRIC) Precio	Registro Rectangular Metu (XRIR) Precio
140 - 335	200 x 100	67,15 €	57,62 €
280 - 500	300 x 200	97,12 €	83,48 €
400 - 900	400 x 300	136,11 €	117,02 €
560 - 1600	500 x 400	212,18 €	182,19 €
	600 x 500		291,27 €

■ Consultar para otros diámetros

INJP (Injerto Plano): Valona de 0,7mm. de espesor. Ala de 12mm.

ACCESORIOS

Brida de unión _____ **(XBRDU)**
Brida de Cierre _____ **(XBRDT)**
Conjunto de Brida _____ **(XCBM)**

D nom.	Brida de Unión (XBRDU)	Brida de Cierre (XBRDT)	Conjunto de Brida Metu (XCBM)
			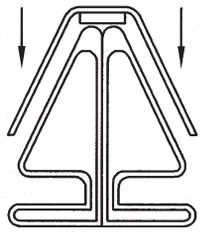
200	7,94 €	39,37 €	55,24 €
224	8,40 €	40,68 €	57,49 €
250	9,07 €	42,30 €	60,45 €
300	9,91 €	45,07 €	64,91 €
315	10,21 €	45,95 €	66,37 €
350	10,88 €	47,70 €	69,44 €
400	11,63 €	49,60 €	72,87 €
450	12,39 €	51,52 €	76,28 €
500	22,87 €	72,88 €	118,64 €
550	25,41 €	76,98 €	127,82 €
600	27,41 €	79,02 €	133,84 €
650	28,92 €	84,89 €	142,74 €
700	31,00 €	84,89 €	146,88 €
750	33,08 €	89,86 €	156,03 €
800	35,15 €	89,86 €	160,16 €
850	37,28 €	95,13 €	169,69 €
900	39,42 €	95,13 €	173,97 €
950	41,63 €	109,17 €	192,43 €
1000	43,83 €	109,17 €	196,83 €
1120	89,02 €	166,84 €	344,90 €
1250	98,28 €	178,55 €	375,11 €
1400	108,68 €	193,18 €	410,54 €
1500	117,37 €	207,81 €	442,56 €

■ Consultar para otros diámetros

TOLVA CONCÉNTRICA (XTLC)

Transformación de Rectangular a Circular

Tolva Concéntrica (XTLC)

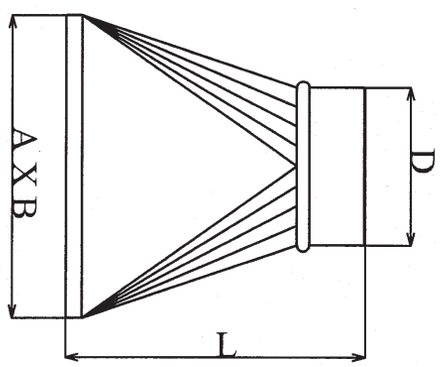

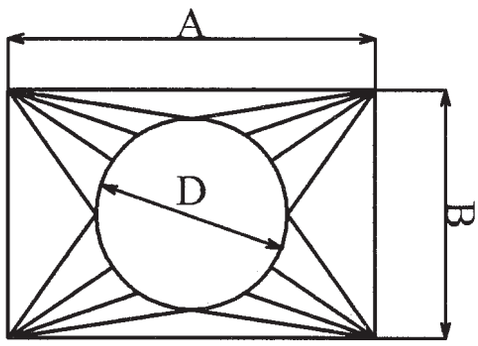

A (mm)	L (mm)	B (mm)														
		100	150	200	250	300	350	400	450	500	600	700	800	900	1000	1200
100	200	78,08														
150	200	85,01	86,81													
200	200	97,38	99,20	101,13												
250	200	116,90	118,53	120,53	122,63											
300	200	125,04	127,08	128,34	130,39	131,66										
350	200	132,38	135,28	138,59	140,63	142,27	144,73									
400	250	145,14	147,02	148,06	150,47	152,51	155,42	158,24								
450	250	147,19	150,49	155,39	157,85	159,87	163,86	165,25	168,10							
500	300	157,95	164,89	170,92	173,99	176,09	179,57	182,19	184,77	186,94						
600	300	164,03	170,09	175,65	179,57	183,49	187,82	191,69	196,02	200,33	208,58					
700	400	179,57	190,40	200,80	204,72	208,58	212,45	216,81	221,12	225,04	233,24	241,52				
800	400		229,76	234,60	239,33	243,60	248,00	252,72	257,08	261,39	268,32	278,23	286,51			
900	500			287,80	293,44	298,19	302,91	307,30	311,58	315,95	326,34	335,82	345,74	354,02		
1000	500				310,85	326,34	331,06	335,82	340,55	345,74	353,94	363,88	372,98	383,01	392,01	
1100	600					438,73	444,87	450,96	457,53	464,10	475,56	488,06	500,71	513,45	525,66	
1200	600						514,20	521,12	528,78	536,06	549,54	563,38	578,32	592,54	606,74	635,19
1400	600							712,44	720,55	729,11	744,61	761,63	777,49	798,99	810,01	841,82
1600	600								858,39	867,12	883,75	900,83	916,69	934,09	949,57	983,66
1800	600									987,58	1003,81	1020,91	1037,51	1054,89	1071,19	1104,90
2000	800										1165,14	1182,36	1199,20	1216,43	1527,21	1267,21

- Consultar para otras longitudes
- Para obtener tolvas con sistema METU se abonará un importe adicional de 18,18 € m/l

TOLVA EXCÉNTRICA (XTLE)

Transformación de Rectangular a Circular

Tolva Excéntrica (XTLE)

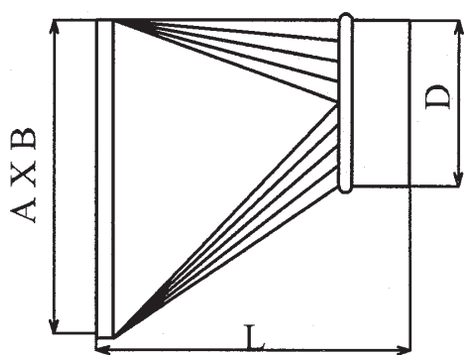

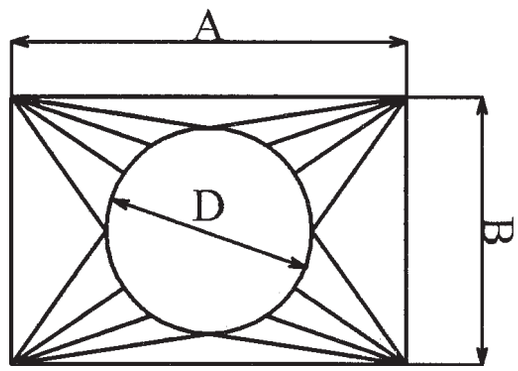

A (mm)	L (mm)	B (mm)														
		100	150	200	250	300	350	400	450	500	600	700	800	900	1000	1200
100	200	85,18														
150	200	92,73	94,71													
200	200	106,24	108,22	110,32												
250	200	127,53	129,31	131,48	133,78											
300	200	136,40	138,64	140,00	142,24	143,63										
350	200	144,41	147,58	151,18	153,41	155,20	157,89									
400	250	158,34	160,38	161,51	164,14	166,37	169,55	172,63								
450	250	160,57	164,17	169,52	172,21	174,41	178,75	180,27	183,38							
500	300	172,30	179,88	186,46	189,80	192,10	195,89	198,74	201,56	203,93						
600	300	178,95	185,55	191,61	195,89	200,17	204,90	209,11	213,84	218,54	227,55					
700	400	195,89	207,72	219,06	223,33	227,55	231,76	236,52	241,22	245,49	254,44	263,48				
800	400		250,65	255,93	261,08	265,74	270,54	275,69	280,45	285,15	292,70	303,52	312,56			
900	500			313,96	320,11	325,30	330,45	335,24	339,91	344,67	356,01	366,35	377,17	386,21		
1000	500				339,10	356,01	361,16	366,35	371,50	377,17	386,11	396,96	406,88	417,83	427,65	
1100	600					478,61	485,32	491,96	499,12	506,28	518,79	532,43	546,23	560,13	573,45	
1200	600						560,94	568,49	576,85	584,79	599,50	614,60	630,89	646,41	661,90	692,94
1400	600							777,21	786,06	795,39	812,30	830,87	848,17	871,62	883,65	918,35
1600	600								936,42	945,95	964,09	982,72	1000,03	1019,01	1035,89	1073,09
1800	600									1077,36	1095,01	1113,70	1131,73	1150,78	1168,57	1205,34
2000	800										1271,05	1289,84	1308,21	1327,00	1666,01	1382,40

- Consultar para otras longitudes
- Para obtener tolvas con sistema METU se abonará un importe adicional de 18,18 € m/l

Conductos y accesorios en...

Spiro System

NOMBRE	CÓDIGO	PAG.
Codo Estampado	SCDS	33
Codo Engatillado	SCDE	33
Reducción concéntrica	SRDC	34
Reducción Excéntrica	SRDE	35
Te a 90	STS90	36
Te a 45	STS45	37
Te reducida a 90	STR90	38
Te reducida a 45	STR45	39
Desvío	SY	43
Injerto a 90	XINJ90	41
Injerto a 45	XINJ45	42
Te doble a 90	XTD90	44
Te doble a 45	XTD45	45
Te doble reducida a 90	XTDR90	46
Te doble reducida a 45	XTDR45	47
Manguito Empalme	XMG	48
Injerto Plano	XINJP	48
Tapa Tubo	XTP	49

Todos los precios reflejados en este catálogo son válidos salvo error tipográfico, y en ningún caso son vinculantes, reservándose la empresa la posibilidad de variarlos sin previo aviso.

(SCDS) Codo Estampado

D (mm)	SCDS 90º	SCDS 60º	SCDS 45º	SCDS 30º
80	8,75 €	12,02 €	7,44 €	7,21 €
100	8,75 €	9,18 €	7,44 €	7,21 €
112	11,96 €	16,70 €	10,57 €	14,80 €
125	10,49 €	10,24 €	8,50 €	8,09 €
140	13,74 €	20,04 €	10,71 €	10,07 €
150	14,61 €	16,79 €	11,37 €	10,71 €
160	15,09 €	17,24 €	11,80 €	10,93 €
180	19,43 €	20,95 €	14,17 €	13,52 €
200	21,58 €	21,17 €	15,70 €	15,06 €

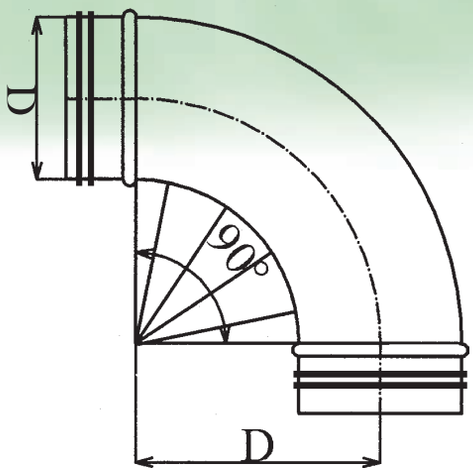

(CDE) Codo Engatillado

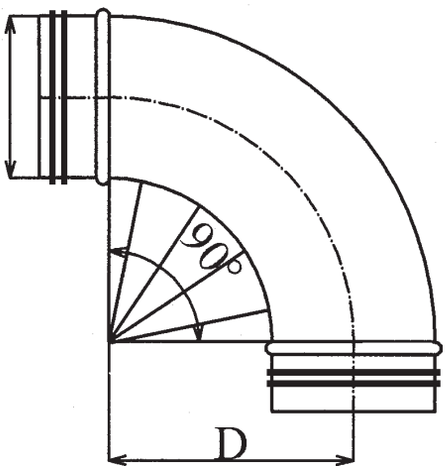

D (mm)	SCDE 90º	SCDE 60º	SCDE 45º	SCDE 30º
80	14,26 €	13,54 €	13,25 €	12,12 €
100	14,44 €	13,73 €	13,37 €	12,21 €
112	14,61 €	13,96 €	13,66 €	12,36 €
125	14,69 €	14,10 €	13,80 €	12,47 €
130	15,84 €	15,35 €	15,15 €	14,26 €
140	17,10 €	16,63 €	16,50 €	16,04 €
150	18,19 €	18,00 €	17,78 €	17,49 €
160	19,85 €	19,22 €	18,84 €	18,28 €
180	20,92 €	19,61 €	19,02 €	18,89 €
200	24,56 €	20,87 €	20,21 €	19,33 €
224	29,47 €	22,89 €	22,43 €	19,87 €
250	31,83 €	26,65 €	25,06 €	23,36 €
300	36,70 €	30,33 €	28,65 €	26,00 €
315	41,57 €	34,00 €	32,26 €	28,63 €
350	45,59 €	40,53 €	37,61 €	32,21 €
400	53,27 €	44,47 €	41,47 €	35,76 €
450	63,58 €	52,51 €	47,77 €	41,59 €
500	74,39 €	58,97 €	54,39 €	47,73 €
550	86,36 €	69,95 €	65,02 €	55,49 €
600	94,73 €	77,57 €	70,55 €	60,42 €
650	103,11 €	85,19 €	76,08 €	65,33 €
700	121,39 €	100,60 €	87,09 €	73,55 €
750	143,10 €	113,67 €	99,64 €	82,23 €
800	164,81 €	126,75 €	112,19 €	90,90 €
850	185,61 €	142,47 €	126,54 €	103,56 €
900	206,42 €	158,20 €	140,90 €	116,21 €
950	232,19 €	184,58 €	169,14 €	131,84 €
1000	257,96 €	210,98 €	197,39 €	147,46 €
1120	321,24 €	281,51 €	248,01 €	195,07 €
1250	363,40 €	316,59 €	269,89 €	213,57 €

(SRDC) Reducción concéntrica con junta

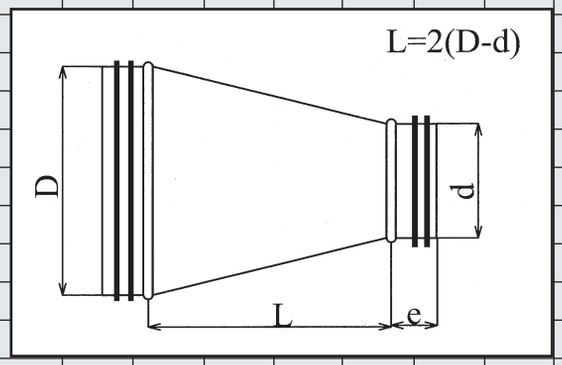

D \ d	80	100	125	150	160	180	200	224	250	300	315	350	400	450	500	550	600	650	700	750	800	850	900	950	1000	1120
100	10,20																									
112	10,61	10,10																								
125	11,02	10,59																								
130	11,88	10,93	10,69																							
140	12,04	11,25	11,11																							
150	12,21	11,59	11,52																							
160	13,23	12,40	12,31	12,23																						
180	14,58	14,54	14,40	14,03	13,65																					
200	16,76	16,43	16,15	16,03	15,63	15,15																				
224	18,91	18,38	18,04	17,60	17,47	17,26	16,87																			
250	19,25	18,87	18,50	18,13	17,78	17,43	17,11	16,75																		
300			22,33	22,29	22,20	22,09	22,04	22,01	21,87																	
315			25,16	25,09	24,92	24,78	24,67	24,59	24,52	23,76																
350				31,34	31,09	30,97	29,92	28,97	28,85	27,37	27,10															
400					38,59	38,13	37,62	37,17	35,55	34,32	33,10	33,47														
450						44,29	43,48	42,63	41,80	39,80	38,98	38,23	36,75													
500							45,94	45,30	44,50	43,75	43,02	42,92	40,87	39,56												
550								52,91	51,87	50,92	49,98	48,37	48,06	47,23	46,79											
600									54,09	58,33	57,19	56,29	56,01	55,03	54,06	52,27										
650										65,67	64,39	64,22	63,96	62,83	61,34	61,33	58,81									
700											76,69	75,83	75,57	75,31	74,96	74,31	74,02	73,74								
750												81,64	80,18	79,93	79,55	79,08	78,86	78,65	77,22							
800													84,79	84,55	84,14	83,85	83,70	83,55	82,54	81,97						
850														93,66	92,75	92,31	91,94	91,56	89,38	87,46	85,54					
900														102,76	101,35	100,76	100,17	99,58	96,22	94,87	93,52	91,25				
950															113,43	112,05	110,59	109,13	107,45	106,08	104,71	103,37	99,35			
1000															125,53	123,34	122,09	121,93	118,68	116,75	115,91	114,35	112,81	110,48		
1120																150,21	149,17	148,13	143,19	140,85	138,51	135,69	132,88	128,53	124,18	
1250																		179,63	177,91	174,58	171,26	167,29	163,33	157,99	152,67	141,88

Consultar para otros diámetros

(SRLU) Reducción Excéntrica con junta

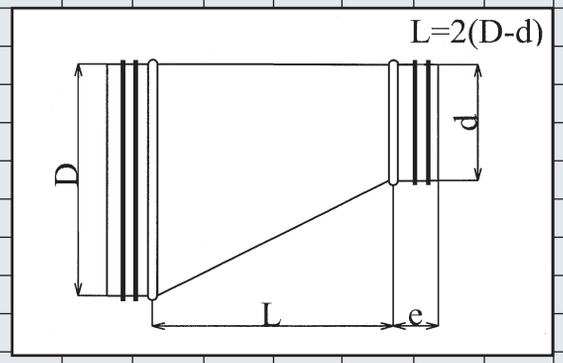

D \ d	80	100	125	150	160	180	200	224	250	300	315	350	400	450	500	550	600	650	700	750	800	850	900	950	1000	1120
100	11,12																									
112	11,57	11,02																								
125	12,01	11,56																								
130	12,96	11,92	11,66																							
140	13,14	12,28	12,12																							
150	13,33	12,64	12,57																							
160	14,44	13,53	13,42	13,34																						
180	15,90	15,87	15,70	15,30	14,89																					
200	18,28	17,93	17,61	17,49	17,04	16,52																				
224	20,63	20,04	19,68	19,20	19,06	18,84	18,40																			
250	21,00	20,58	20,17	19,77	19,39	19,01	18,66	18,27																		
300			24,36	24,31	24,22	24,14	24,04	22,55	23,86																	
315			27,45	27,37	27,17	27,02	26,90	26,83	26,75	25,92																
350				34,19	33,91	33,78	32,64	31,60	31,47	29,86	29,56															
400					42,10	41,60	41,03	40,55	38,79	37,44	36,10	36,50														
450						48,32	47,43	46,50	45,60	43,42	42,52	41,71	40,10													
500							50,11	49,42	48,54	47,74	46,93	46,83	44,58	43,16												
550								57,73	56,58	55,56	54,52	52,77	52,42	51,52	51,04											
600									59,01	63,63	62,38	61,41	61,10	60,03	58,98	57,02										
650										71,65	70,24	70,05	69,78	68,55	66,93	66,92	64,15									
700											83,66	82,73	82,44	82,16	81,78	81,06	80,75	80,44								
750												89,06	87,47	87,20	86,79	86,27	86,03	85,80	84,24							
800													92,49	92,23	91,80	91,48	91,31	91,15	90,05	89,42						
850														102,17	101,17	100,70	100,30	99,89	97,50	95,41	93,31					
900														112,10	110,56	109,92	109,27	108,63	104,97	103,50	102,02	99,54				
950															123,75	122,23	120,65	119,05	117,21	115,72	114,23	112,76	108,39			
1000															136,93	134,55	133,19	133,02	129,47	127,35	126,44	124,75	123,06	120,53		
1120																163,87	162,73	161,60	156,21	153,65	151,10	148,02	144,96	140,22	135,48	
1250																		195,96	194,08	190,45	186,82	182,50	178,18	172,36	166,55	154,79

Consultar para otros diámetros

Spiro System

(STS90) Te con junta a 90°

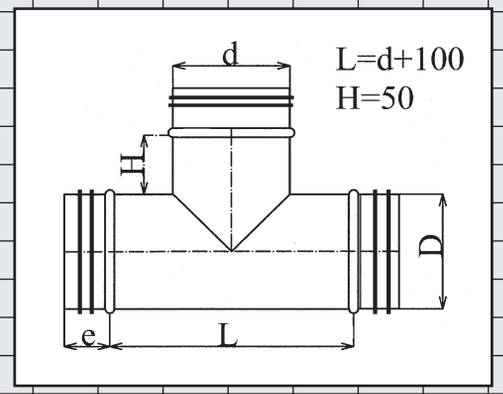

D \ d	80	100	125	150	160	180	200	224	250	300	315	350	400	450	500	550	600	650	700	750	800	850	900	950	1000	1120	1250
80	15,01																										
100	15,23	15,40																									
112	16,05	16,22																									
125	16,87	17,03	18,25																								
130	17,01	17,17	18,30																								
140	17,11	17,26	18,36																								
150	17,20	17,38	18,42	19,41																							
160	18,54	18,72	19,60	20,58	20,58																						
180	19,47	19,72	20,89	21,60	21,86	23,09																					
200	19,63	19,96	21,42	22,64	23,12	23,59	24,80																				
224	20,62	21,12	22,71	23,21	23,88	25,19	26,51	27,63																			
250	22,04	22,76	24,47	25,06	25,84	27,25	28,67	29,94	31,19																		
300		26,10	27,57	28,03	29,98	30,86	31,73	33,61	35,48	36,59																	
315		29,45	30,66	31,00	34,12	34,45	34,79	37,28	39,78	41,23	42,69																
350			33,94	34,89	36,98	37,31	37,65	40,06	42,48	45,49	48,51	49,52															
400				38,58	39,63	40,91	42,20	44,70	47,20	49,70	52,20	55,45	58,53														
450					45,99	46,54	47,09	49,58	52,10	54,59	57,10	60,67	65,17	71,87													
500							64,55	55,92	57,99	60,74	63,48	67,61	72,45	77,46	80,86												
550									67,68	73,12	78,55	80,71	84,72	90,72	93,80	99,12											
600										80,19	85,10	89,79	91,96	98,92	103,11	108,91	116,66										
650											91,66	98,86	99,20	107,11	112,43	118,69	127,73	136,76									
700												105,33	109,40	115,98	119,24	124,73	135,77	146,82	151,56								
750													118,76	125,76	130,13	138,83	149,00	159,16	168,23	175,82							
800													128,10	135,52	141,03	152,93	162,22	171,50	184,92	189,45	193,99						
850														144,69	153,57	165,48	172,81	180,14	190,51	197,16	203,83	218,00					
900														153,87	166,10	178,03	183,41	188,78	196,11	204,89	213,68	228,96	244,24				
950															183,54	193,54	200,99	208,45	224,26	230,49	236,73	249,49	262,26	279,18			
1000															200,97	209,04	218,57	228,11	252,43	256,10	259,77	270,01	280,26	292,51	304,74		
1120																251,13	260,84	270,54	284,62	296,86	309,11	316,31	323,51	341,14	358,75	385,58	
1250																		292,04	314,95	326,32	337,69	350,35	363,01	380,79	398,57	425,74	452,55

Consultar para otros diámetros

(STS45) Te con junta a 45°

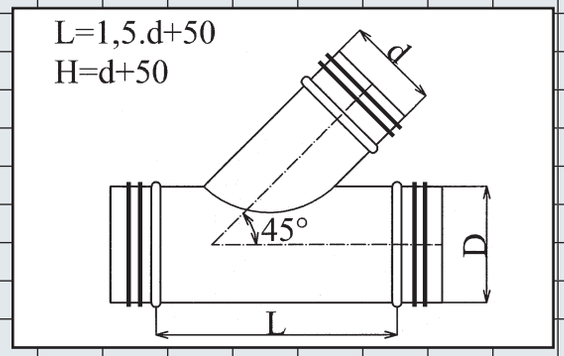

D \ d	80	100	125	150	160	180	200	224	250	300	315	350	400	450	500	550	600	650	700	750	800	850	900	950	1000	1120	1250
80	16,55																										
100	17,46	16,55																									
112	18,03	18,22																									
125	18,58	18,80	20,94																								
130	18,75	19,22	21,58																								
140	18,81	19,85	22,22																								
150	19,00	20,53	22,90	26,22																							
160	20,41	20,76	23,59	26,35	26,96																						
180	21,34	21,69	25,16	26,76	29,00	29,37																					
200	21,50	21,85	25,98	27,53	29,57	29,92	30,26																				
224	22,82	23,62	27,40	29,10	32,19	32,88	33,57	34,24																			
250		25,28	29,26	31,14	35,29	36,32	37,34	37,92	38,50																		
300			32,17	34,29	37,50	38,34	39,18	41,42	43,64	46,33																	
315			35,08	37,44	39,70	40,37	41,03	44,91	48,78	51,06	53,35																
350				41,69	43,93	45,72	47,51	50,33	53,19	56,52	59,84	63,59															
400					47,95	49,22	50,49	53,84	57,19	60,69	64,18	72,10	72,10														
450						53,94	55,21	58,64	62,09	65,59	69,09	76,99	85,74	94,32													
500							62,14	66,18	70,23	73,29	76,36	47,76	92,15	105,04	111,88												
550									78,97	83,59	88,21	96,45	101,04	116,20	123,20	143,75											
600										95,04	97,29	104,91	110,32	125,24	132,56	149,59	160,38										
650											106,36	113,36	119,60	134,27	141,93	155,42	167,63	179,83									
700											121,49	121,49	130,90	142,89	146,57	164,39	172,64	180,90	196,61								
750													140,37	155,57	161,41	177,44	188,30	199,15	210,92	225,72							
800													149,84	168,25	176,26	190,50	203,95	217,40	225,23	232,01	238,79						
850														176,76	185,25	201,09	214,37	227,65	236,24	244,64	253,04	257,60					
900														185,27	194,26	211,68	224,79	237,91	247,24	257,28	267,30	270,57	293,47				
950															213,65	231,14	245,00	258,85	267,20	277,95	288,68	293,00	318,27	344,52			
1000															233,03	250,59	265,19	279,80	287,16	298,62	310,07	315,45	343,06	360,30	377,55		
1120																299,53	312,61	325,67	341,68	349,64	357,59	361,41	383,32	398,77	414,22	438,56	
1250																		368,01	386,92	394,83	402,73	405,24	432,31	451,30	470,30	506,03	552,33

Consultar para otros diámetros

(STR90) Te reducida a 90° con junta

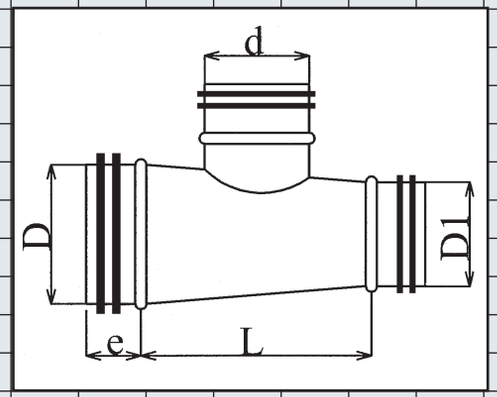

D \ d	80	100	125	150	160	180	200	224	250	300	315	350	400	450	500	550	600	650	700	750	800	850	900	950	1000	1120
100	22,31																									
112	23,19	23,76																								
125	24,06	24,32																								
130	24,89	24,93																								
140	25,42	25,54																								
150	25,74	25,90	26,96																							
160	27,92	28,08	28,98	29,95																						
180	30,00	30,25	31,43	32,12	32,40																					
200	31,29	31,62	33,09	33,57	34,05	35,25																				
224	34,10	34,60	36,20	36,70	37,37	38,67	40,00																			
250	37,44	38,16	39,88	40,47	41,25	42,66	44,09	45,35																		
300		43,49	44,95	45,41	47,37	48,24	49,12	51,00	52,94																	
315		48,82	50,03	50,36	53,48	53,82	54,15	56,65	59,15	61,78																
350			55,39	56,34	58,43	58,77	59,09	61,51	63,93	66,95	69,97															
400				66,28	67,32	68,61	69,89	72,39	74,89	79,01	79,90	83,14														
450					82,21	82,77	83,31	85,82	88,31	92,61	93,32	96,90	101,40													
500							92,09	92,17	94,23	99,05	99,72	103,85	108,68	113,70												
550									107,25	113,77	118,11	120,29	124,28	130,28	133,37											
600										118,80	128,80	133,50	135,66	142,61	146,82	151,15										
650											139,49	146,71	147,04	154,95	160,27	166,54	173,29									
700												163,68	167,76	174,34	177,60	183,09	194,13	205,17								
750													179,32	186,32	190,70	199,41	209,56	219,73	230,43							
800													190,89	198,30	203,81	215,72	225,00	234,28	247,70	257,59						
850														212,43	221,29	233,20	240,54	247,88	258,24	270,86	282,25					
900														226,54	238,78	250,69	256,08	261,47	268,77	277,56	286,34	297,79				
950															263,52	273,30	280,86	288,44	304,26	310,49	316,71	326,70	339,77			
1000															288,27	295,91	305,66	315,41	339,75	343,41	347,08	357,32	367,57	382,27		
1120																357,34	367,04	376,74	390,82	403,06	415,30	422,51	429,71	447,33	464,95	
1250																		423,50	446,41	457,77	469,14	481,80	494,46	512,24	530,03	557,18

Consultar para otros diámetros

(STR45) Te reducida a 45° con junta

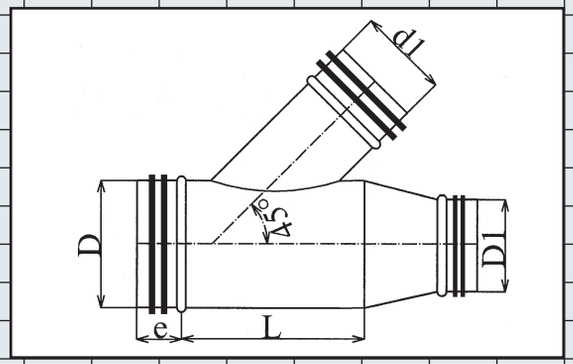

D \ d	80	100	125	150	160	180	200	224	250	300	315	350	400	450	500	550	600	650	700	750	800	850	900	950	1000	1120
100	23,62																									
112	24,39	24,83																								
125	25,16	25,34																								
130	26,02	26,25																								
140	26,85	27,09																								
150	27,53	27,86	29,96																							
160	29,79	30,13	32,95	34,64																						
180	31,87	32,21	35,68	37,30	39,54																					
200	33,17	33,50	37,65	39,19	41,23	41,57																				
224	36,31	37,10	40,87	42,57	45,68	46,35	47,04																			
250		39,86	43,84	45,72	49,87	50,89	51,92	52,50																		
300			49,14	51,27	54,48	55,32	56,16	58,38	62,96																	
315			54,44	56,81	59,07	59,73	60,39	64,27	68,15	71,28																
350				62,50	64,76	66,54	68,33	71,17	74,00	77,33	80,67															
400					76,05	77,33	78,60	81,95	85,30	88,80	92,30	100,22														
450						89,76	91,02	94,46	97,89	101,39	104,89	112,82	121,55													
500							98,39	102,43	106,48	109,54	112,60	119,64	128,39	141,29												
550									118,53	123,15	127,79	136,03	140,62	155,77	162,77											
600										130,68	140,99	148,61	154,03	168,94	176,27	187,70										
650											154,20	161,20	167,43	182,11	189,77	203,27	217,40									
700											172,26	179,85	189,26	201,25	204,92	222,74	229,90	237,07								
750													200,94	216,14	221,98	238,01	248,31	258,63	267,30							
800													212,63	231,04	239,04	253,28	266,74	280,20	288,01	296,05						
850														244,49	252,99	268,81	282,11	295,39	303,97	317,20	326,70					
900														257,94	266,93	284,35	297,46	310,59	319,92	331,58	343,23	353,53				
950															293,63	311,13	324,99	338,85	347,20	359,50	371,81	380,16	391,56			
1000															320,33	337,91	352,51	367,10	374,47	387,43	400,38	415,37	430,37	437,18		
1120																405,72	418,80	431,87	447,88	457,75	467,61	478,57	489,53	504,98	520,43	
1250																		499,46	518,37	527,54	536,70	550,23	563,77	582,76	601,74	637,48

Consultar para otros diámetros

Spiro System

(SY) Derivación

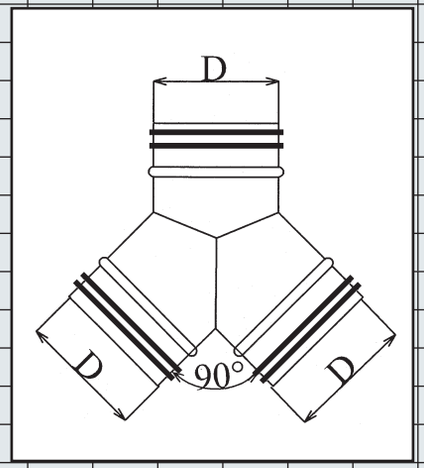

D \ d	80	100	125	150	160	180	200	224	250	300	315	350	400	450	500	550	600	650	700	750	800	850	900	950	1000	1120	1250
80	31,05																										
100	38,80	31,72																									
112	40,13	36,39																									
125	41,46	41,05	33,75																								
130	41,60	41,22	40,39																								
140	43,78	43,55	43,01																								
150	45,22	44,59	44,34	36,69																							
160	46,60	45,77	45,99	47,09	39,09																						
180	51,17	50,41	50,28	50,05	50,05	40,64																					
200	53,29	52,66	52,66	52,46	52,46	51,80	41,62																				
224	59,26	58,60	58,54	58,35	58,29	57,88	57,48	45,77																			
250	60,16	64,77	64,71	64,55	64,36	64,23	64,14	64,14	50,20																		
300	30,08	72,68	72,66	72,26	72,17	71,84	71,74	71,74	64,47	58,45																	
315		80,61	80,61	79,97	79,97	79,46	79,36	79,36	78,73	69,98	61,25																
350			100,01	97,09	97,09	96,79	94,60	94,60	94,19	93,66	93,14	72,73															
400				112,61	113,02	112,72	112,40	112,40	112,40	110,64	108,86	108,86	84,92														
450					131,62	131,20	127,85	126,40	126,40	125,79	125,17	124,96	123,70	95,39													
500							141,20	137,01	137,01	136,86	136,71	136,23	131,91	131,44	104,94												
550									167,49	166,00	164,51	162,53	161,55	159,82	158,16	127,55											
600										191,27	191,00	189,26	187,05	189,03	184,72	168,35	156,60										
650											217,49	215,98	212,54	218,24	211,29	209,16	189,40	169,65									
700												251,34	250,15	249,51	247,70	243,42	242,31	241,19	196,02								
750													272,27	270,21	268,80	266,14	264,81	263,47	239,33	253,04							
800													294,39	290,90	289,90	288,87	287,30	285,75	282,63	257,12	231,61						
850														314,36	313,38	312,16	310,92	309,67	306,16	291,76	277,37	255,42					
900														337,81	336,87	335,47	334,53	333,59	329,69	326,41	323,13	294,13	265,14				
950															373,35	371,94	371,00	370,07	365,68	362,64	359,60	343,63	327,67	314,82			
1000															409,83	408,42	407,48	406,54	401,65	398,87	396,08	393,14	390,20	356,36	322,52		
1120																550,84	549,80	548,76	541,68	540,51	539,34	536,43	533,51	529,16	524,82	444,65	
1250																		654,60	652,88	649,54	646,22	642,25	638,30	633,06	627,84	616,84	523,15

Consultar para otros diámetros

(SINJ90) Injerto a 90°

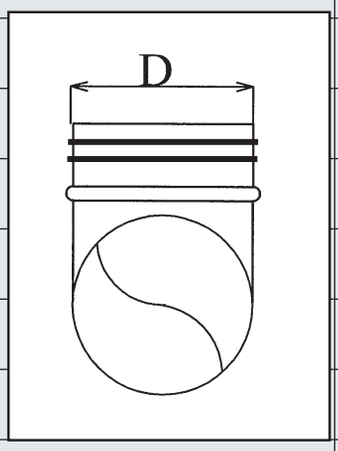

D \ d	80	100	112	125	130	140	150	160	180	200	224	250	300	315	350	400	450	500	550	600	650	700	750	800	850	900	950	1000	1120	1250	1400	1500
1250																														239,84 €		
1120																														218,20 €		
1000																												173,10 €		181,75 €		
950																												150,61 €		158,14 €		
900																												128,12 €		134,52 €		
850																												117,15 €		123,01 €		
800																												106,19 €		111,49 €		
750																												96,52 €		101,35 €		
700																												86,86 €		91,21 €		
650																												75,07 €		78,83 €		
600																												68,03 €		71,43 €		
550																												60,99 €		64,03 €		
500														49,27 €														51,73 €		54,32 €		
450														42,64 €														44,77 €		47,00 €		
400														35,38 €														37,14 €		39,00 €		
350														29,61 €														31,09 €		32,65 €		
315														27,83 €														29,22 €		30,68 €		
300														24,49 €														25,73 €		27,01 €		
250														21,17 €														22,23 €		23,34 €		
224														18,48 €														19,40 €		20,37 €		
200				15,29 €										16,05 €														16,86 €		17,70 €		
150				11,51 €										12,09 €														12,69 €		13,33 €		
125				8,97 €										9,42 €														9,89 €		10,38 €		
100				7,93 €										8,32 €														8,74 €		9,17 €		
80				7,68 €										8,06 €														8,46 €		8,89 €		

Consultar para otros diametros

(SINJ45) Injerto a 45°

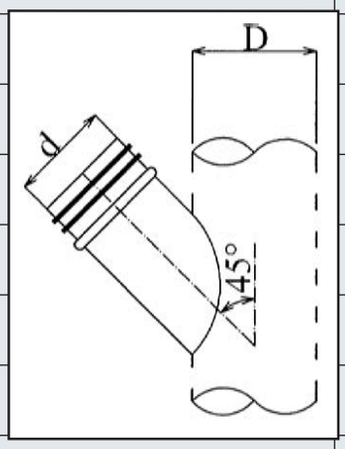

d / D	80	100	112	125	130	140	150	160	180	200	224	250	300	315	350	400	450	500	550	600	650	700	750	800	850	900	950	1000	1120	1250	1400	1500	1600
1250																														319,70 €			
1120																														253,84 €			
1000																														238,79 €			
950																											194,59 €			204,33 €			
900																											161,78 €			169,87 €			
850																											151,20 €			158,76 €			
800																											140,62 €			147,65 €			
750																											128,26 €			134,68 €			
700																											115,92 €			121,71 €			
650																											89,34 €			93,81 €			
600																											83,25 €			87,40 €			
550																											77,14 €			81,00 €			
500															62,59 €												65,71 €			69,00 €			
450															51,67 €												54,25 €			56,96 €			
400															42,76 €												44,90 €			47,14 €			
350															34,70 €												36,44 €			38,26 €			
315															33,61 €												35,28 €			37,05 €			
300															29,62 €												31,10 €			32,66 €			
250															25,65 €												26,92 €			28,27 €			
224															23,61 €												24,80 €			26,04 €			
200				18,84 €											19,77 €												20,76 €			21,79 €			
150				15,13 €											15,89 €												16,69 €			17,52 €			
125				11,71 €											12,29 €												12,91 €			13,54 €			
100				10,34 €											10,85 €												11,39 €			11,97 €			
80				9,95 €											10,44 €												10,96 €			11,51 €			

Consultar para otros diametros

(STD90) Te doble a 90°

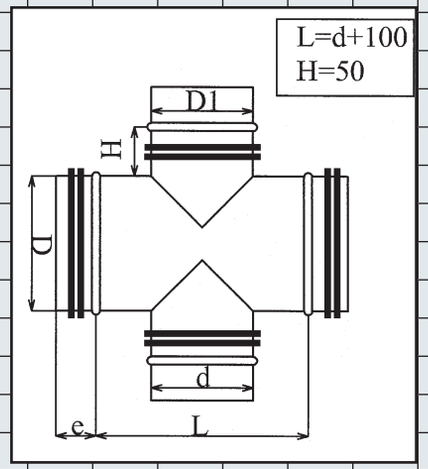

D \ d	80	100	125	150	160	180	200	224	250	300	315	350	400	450	500	550	600	650	700	750	800	850	900	950	1000	1120	1250
80	21,03																										
100	21,32	21,56																									
112	22,47	22,70																									
125	23,62	23,85	25,54																								
130	23,81	24,03	25,62																								
140	23,95	24,17	25,69																								
150	24,08	24,33	25,80	27,17																							
160	25,96	26,20	27,44	28,83	28,83																						
180	27,26	27,60	29,24	30,24	30,61	32,34																					
200	27,50	27,94	29,99	31,69	32,37	33,02	34,71																				
224	28,86	29,57	31,80	32,50	33,43	35,26	37,12	38,67																			
250	30,86	31,85	34,26	35,08	36,18	38,16	40,15	41,91	43,66																		
300		36,54	38,60	39,24	41,97	43,19	44,42	47,06	49,67	51,22																	
315		41,23	42,93	43,39	47,77	48,23	48,70	52,20	55,68	57,73	59,78																
350			47,52	48,85	51,78	52,24	52,70	56,08	59,46	63,69	67,92	69,33															
400				54,00	55,47	57,28	59,08	62,59	66,07	69,58	73,08	77,62	81,93														
450					64,38	65,15	65,93	69,42	72,93	76,43	79,93	84,94	91,23	100,62													
500							72,95	78,29	81,18	85,03	88,88	94,65	101,42	108,44	113,19												
550									94,75	102,36	109,97	113,00	118,61	127,00	131,31	138,78											
600										112,27	119,15	125,70	128,74	138,48	144,35	152,47	163,33										
650											128,31	138,41	138,88	149,96	157,41	166,17	178,82	191,46									
700												147,46	153,17	162,38	166,94	174,61	190,08	205,53	212,18								
750													166,26	176,05	182,19	194,36	208,59	222,81	235,53	246,15							
800													179,34	189,72	197,43	214,10	227,10	240,09	258,88	265,23	271,59						
850														202,56	215,00	231,67	241,93	252,20	266,71	276,04	285,37	305,20					
900														215,42	232,55	249,23	256,77	264,30	274,55	286,85	299,14	320,54	341,94				
950															256,94	270,94	281,38	291,83	313,97	322,69	331,41	349,28	367,16	390,85			
1000															281,35	292,66	306,01	319,36	353,40	358,54	363,68	378,02	392,36	409,50	426,64		
1120																351,58	365,17	378,76	398,47	415,61	432,75	442,83	452,92	477,59	502,25	539,81	
1250																		408,87	440,93	456,85	472,77	490,48	508,20	533,11	558,00	596,02	633,58

Consultar para otros diámetros

(STD45) Te doble a 45°

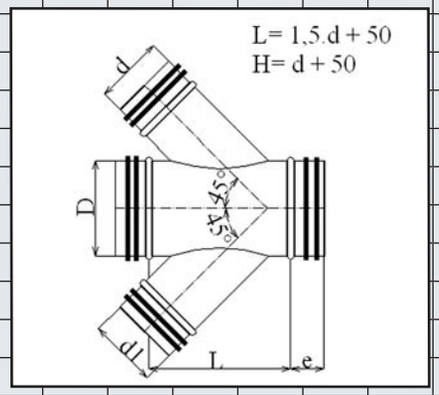

D \ d	80	100	125	150	160	180	200	224	250	300	315	350	400	450	500	550	600	650	700	750	800	850	900	950	1000	1120	1250
80	23,17																										
100	24,45	23,17																									
112	25,23	25,51																									
125	26,02	26,33	29,32																								
130	26,24	26,91	30,21																								
140	26,34	27,79	31,10																								
150	26,59	28,74	32,05	36,71																							
160	28,58	29,05	33,02	36,89	37,74																						
180	29,87	30,36	35,23	37,48	40,60	41,12																					
200	30,10	30,59	36,37	38,53	41,40	41,88	42,36																				
224	31,95	33,07	38,35	40,73	45,07	46,02	46,99	47,93																			
250		35,39	40,96	43,59	49,41	50,85	52,27	53,09	53,90																		
300			45,04	48,01	52,50	53,68	54,86	57,97	61,10	64,86																	
315			49,12	52,42	55,59	56,52	57,45	62,87	68,29	71,50	74,69																
350				58,36	61,51	64,00	66,51	70,45	74,47	79,12	83,78	89,04															
400					67,12	68,90	70,69	75,37	80,07	84,96	89,87	100,94	100,94														
450						75,51	77,28	82,09	86,92	91,82	96,71	107,79	120,03	132,04													
500							87,00	92,65	98,32	102,61	106,90	66,86	129,00	147,06	156,62												
550									110,55	117,02	123,50	135,03	141,46	162,68	172,48	201,25											
600										133,06	136,20	146,87	154,44	175,33	185,59	209,42	224,53										
650											148,91	158,71	167,43	187,97	198,70	217,60	234,67	251,76									
700											170,08	170,08	183,25	200,05	205,19	230,14	241,69	253,26	275,26								
750													196,52	217,80	225,97	248,41	263,62	278,81	295,29	316,01							
800													209,78	235,56	246,75	266,70	285,53	304,37	315,33	324,81	334,30						
850														247,47	259,36	281,52	300,12	318,72	330,74	342,50	354,26	360,64					
900														259,37	271,97	296,35	314,71	333,07	346,14	360,18	374,22	378,80	410,86				
950															299,11	323,59	343,00	362,39	374,09	389,12	404,16	410,22	445,58	482,33			
1000															326,24	350,84	371,27	391,72	402,03	418,06	434,10	441,63	480,29	504,42	528,56		
1120																419,34	437,65	455,95	478,35	489,49	500,62	505,98	536,65	558,27	579,91	613,97	
1250																		515,21	541,68	552,75	563,82	567,33	605,24	631,82	658,41	708,44	773,27

Consultar para otros diámetros

(STDR90) Te doble reducida a 90°

D \ d	80	100	125	150	160	180	200	224	250	300	315	350	400	450	500	550	600	650	700	750	800	850	900	950	1000	1120
100	31,23																									
112	32,45	33,26																								
125	33,69	34,04																								
130	34,84	34,89																								
140	35,60	35,76																								
150	36,03	36,26	37,74																							
160	39,09	39,32	40,56	41,93																						
180	42,00	42,35	43,99	44,97	45,36																					
200	43,80	44,27	46,32	46,99	47,67	49,35																				
224	47,74	48,45	50,67	51,38	52,30	54,14	56,00																			
250	52,42	53,42	55,84	56,65	57,75	59,72	61,72	63,48																		
300		60,88	62,93	63,58	66,31	67,53	68,76	71,39	74,11																	
315		68,34	70,04	70,50	74,88	75,34	75,81	79,30	82,81	86,49																
350			77,55	78,88	81,80	82,27	82,73	86,11	89,50	93,72	97,97															
400				92,79	94,24	96,06	97,85	101,36	104,85	110,62	111,86	116,39														
450					115,10	115,87	116,64	120,15	123,64	129,64	130,65	135,65	141,96													
500							128,93	129,03	131,92	138,66	139,61	145,40	152,15	159,18												
550									150,15	159,28	165,36	168,40	173,99	182,39	186,71											
600										166,32	180,33	186,89	189,92	199,66	205,55	211,53										
650											195,30	205,38	205,86	216,93	224,38	233,15	242,51									
700												229,15	234,86	244,08	248,63	256,33	271,78	287,24								
750													251,06	260,85	266,98	279,17	293,39	307,62	322,60							
800													267,25	277,62	285,33	302,00	315,00	328,00	346,78	360,63						
850														297,39	309,81	326,48	336,75	347,03	361,53	379,21	395,14					
900														317,15	334,28	350,97	358,51	366,06	376,28	388,58	400,89	416,90				
950															368,93	382,62	393,22	403,81	425,96	434,68	443,39	457,38	475,68			
1000															403,57	414,27	427,93	441,58	475,64	480,77	485,90	500,25	514,60	535,17		
1120																500,28	513,85	527,43	547,14	564,28	581,42	591,51	601,59	626,26	650,93	
1250																		592,90	624,96	640,88	656,80	674,51	692,24	717,14	742,04	780,06

Consultar para otros diámetros

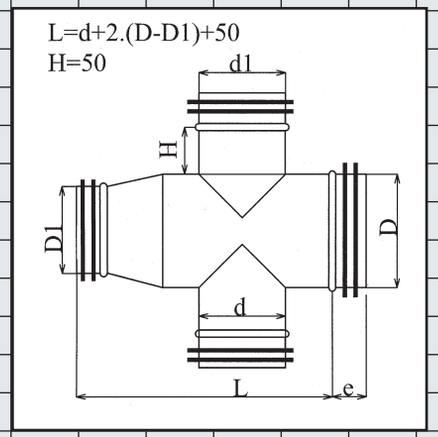

(STDSR45) Te doble Reducida a 45°

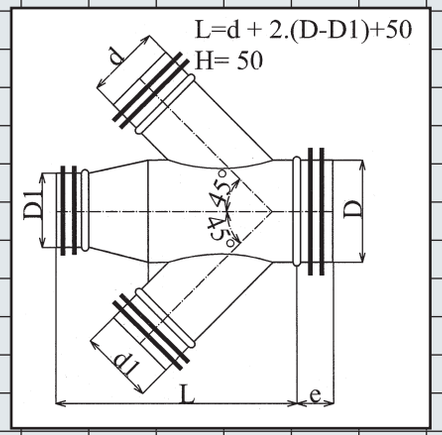

D \ d	80	100	125	150	160	180	200	224	250	300	315	350	400	450	500	550	600	650	700	750	800	850	900	950	1000	1120
100	33,07																									
112	34,15	34,77																								
125	35,23	35,48																								
130	36,43	36,75																								
140	37,58	37,92																								
150	38,53	39,00	41,95																							
160	41,70	42,17	46,14	48,48																						
180	44,63	45,09	49,96	52,23	55,35																					
200	46,44	46,90	52,70	54,86	57,73	58,19																				
224	50,82	51,94	57,22	59,61	63,95	64,90	65,86																			
250		55,80	61,38	64,00	69,82	71,25	72,68	73,49																		
300			68,80	71,77	76,26	77,44	78,62	81,73	88,15																	
315			76,23	79,53	82,70	83,62	84,55	89,97	95,40	99,79																
350				87,50	90,67	93,16	95,67	99,64	103,60	108,27	112,94															
400					106,48	108,26	110,04	114,73	119,42	124,32	129,21	140,30														
450						125,66	127,43	132,25	137,05	141,94	146,85	157,94	170,18													
500							137,74	143,40	149,07	153,36	157,64	167,50	179,74	197,80												
550									165,94	172,41	178,89	190,44	196,85	218,07	227,88											
600										182,95	197,39	208,06	215,63	236,52	246,78	262,79										
650											215,88	225,68	234,41	254,96	265,68	284,57	304,37									
700											241,16	251,79	264,97	281,75	286,88	311,83	321,86	331,89								
750													281,32	302,61	310,77	333,21	347,64	362,08	374,22							
800													297,68	323,46	334,65	354,60	373,43	392,27	403,23	414,47						
850													0,00	342,28	354,18	376,34	394,95	413,54	425,55	444,07	457,38					
900														361,11	373,70	398,09	416,46	434,83	447,89	464,21	480,54	494,94				
950															411,08	435,59	454,98	474,39	486,08	503,30	520,53	532,22	548,19			
1000															448,47	473,08	493,52	513,95	524,25	542,40	560,53	581,53	602,51	612,06		
1120																568,02	586,32	604,63	627,03	640,84	654,65	670,00	685,34	706,97	728,60	
1250																		699,25	725,72	738,55	751,37	770,32	789,27	815,85	842,44	892,47

Consultar para otros diámetros

Manguito de Unión _____ **(SMG)**
Injerto Plano _____ **(SINJP)**
Tapa _____ **(STP)**

ACCESORIOS CON JUNTA

D nom.	Manguito de Unión (SMG)	Injerto Plano (SINJP)	Tapa (STP)
	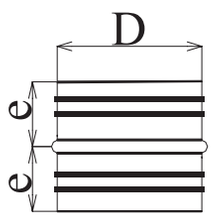	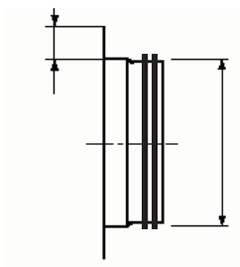	
80	4,74 €	3,49 €	5,96 €
100	4,85 €	3,63 €	6,36 €
112	4,85 €	3,70 €	6,60 €
125	4,85 €	3,79 €	6,87 €
130	4,85 €	3,90 €	7,07 €
140	4,96 €	3,93 €	7,31 €
150	4,96 €	3,96 €	7,52 €
160	4,96 €	4,13 €	7,92 €
180	6,05 €	5,22 €	8,32 €
200	7,47 €	5,80 €	8,54 €
224	8,02 €	5,86 €	9,21 €
250	8,92 €	5,95 €	9,97 €
300	10,54 €	7,03 €	11,52 €
315	12,15 €	8,10 €	13,09 €
350	13,27 €	8,86 €	14,39 €
400	15,29 €	10,20 €	16,17 €
450	17,95 €	11,97 €	18,57 €
500	21,62 €	14,41 €	21,51 €
550	27,99 €	18,66 €	25,55 €
600	29,61 €	18,72 €	29,34 €
650	31,23 €	18,77 €	33,09 €
700	32,62 €	19,57 €	40,15 €
750	37,45 €	22,46 €	44,74 €
800	42,27 €	25,37 €	49,33 €
850	44,43 €	26,64 €	53,09 €
900	46,55 €	27,93 €	56,85 €
950	56,40 €	33,84 €	68,79 €
1000	66,26 €	39,75 €	80,73 €
1120	110,02 €	66,01 €	108,48 €
1250	120,44 €	72,26 €	127,92 €

■ Consultar para otros diámetros

Compuertas de Regulación Circulares

NOMBRE	CÓDIGO	PAG.
Compuertas de Regulación Circulares		
De Cierre	CRC	73
De Cierre Hermético	CRH	73
De Sobrepresión	CRS	73
De Cierre con Juntas	SCRC	73
De Cierre Hermético con juntas	SCRH	73
Compuertas Motorizadas		
Todo/Nada	CRMT	74
Proporcional	CRMP	74

Todos los precios reflejados en este catálogo son válidos salvo error tipográfico, y en ningún caso son vinculantes, reservándose la empresa la posibilidad de variarlos sin previo aviso.

ACCESORIOS

(CRH) Compuerta de Regulación de Cierre Hermático
(CRC) Compuerta de Regulación de Cierre
(CRS) Compuerta de Sobrepresión
(SCRC) Compuerta de Regulación de Cierre con Junta
(SCRH) Compuerta de Regulación de Cierre Hermético con Junta

D nom.	CON JUNTA			SIN JUNTA	
	Compuerta Regulación Cierre Hermético (CRH)	Compuerta Regulación de Cierre (CRC)	Compuerta Sobrepresión (CRS)	Compuerta Cierre (SCRC)	Compuerta Cierre Hermético (SCRH)
	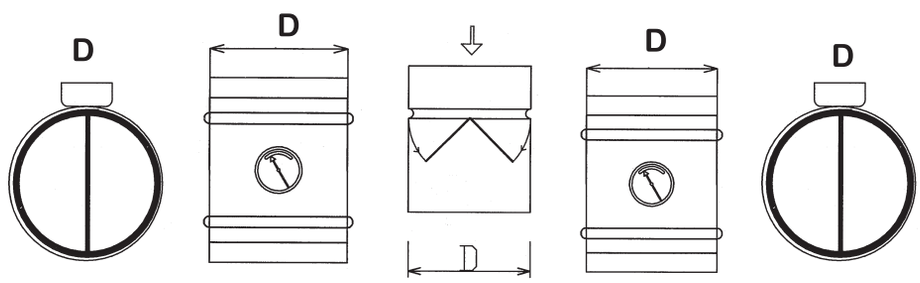				
80	41,21 €	19,90 €		23,98 €	45,30 €
100	45,80 €	20,15 €	21,06 €	24,36 €	50,01 €
125	48,44 €	20,77 €	22,73 €	24,98 €	52,64 €
150	50,21 €	21,43 €	30,73 €	25,77 €	54,52 €
160	50,44 €	21,95 €	30,73 €	26,28 €	54,77 €
200	58,92 €	22,89 €	33,42 €	30,36 €	66,40 €
250	62,16 €	24,89 €	55,79 €	33,83 €	71,11 €
315	78,42 €	27,80 €	80,17 €	35,89 €	96,47 €
355	88,62 €	35,02 €		43,64 €	104,26 €
400	96,00 €	38,09 €		48,14 €	112,95 €
450	107,32 €	42,67 €		54,60 €	126,27 €
500	114,45 €	49,02 €		63,48 €	134,64 €
560	127,57 €	62,39 €		81,13 €	150,08 €
630	134,10 €	67,42 €		93,30 €	157,79 €

Compuertas de Regulación Circulares

(CRMT) Todo/nada
(CRM) Proporcional

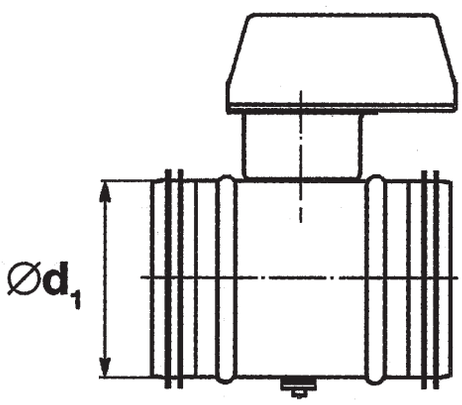

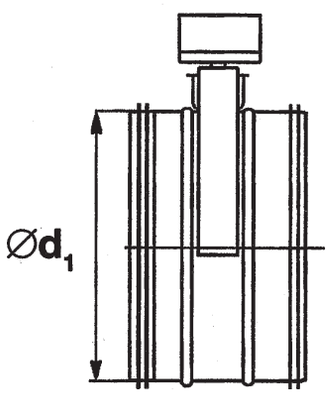

D nom.	Todo/Nada (CRMT)		Proporcional (CRMP)	
	LM 24F/ LM 230 F	NM 24 / NM 230	LM 24SR-F	NM 24SR
80	167,35 €		231,41 €	
100	170,99 €		235,42 €	
125	173,39 €		237,68 €	
150	174,85 €		239,17 €	
160	174,85 €		239,17 €	
200	182,16 €		246,41 €	
250	193,50 €		257,79 €	
315	216,76 €		281,08 €	
355		260,88 €		
400		279,04 €		361,31 €
450		291,72 €		374,66 €
500		300,79 €		383,03 €
560		316,16 €		398,49 €
630		323,89 €		406,18 €

Silenciadores

NOMBRE	CÓDIGO	PAG.
Silenciador Circular SIN nucleo	SL	76
Silenciador Circular CON nucleo	SL	76
Silenciador Rectangular con Brida Metu		
De 100/100	SLR100/100	77
De 200/200	SLR200/200	78
De 200/100	SLR200/100	78

Todos los precios reflejados en este catálogo son válidos salvo error tipográfico, y en ningún caso son vinculantes, reservándose la empresa la posibilidad de variarlos sin previo aviso.

SILENCIADORES CIRCULARES

(SL) Silenciador circular SIN NUCLEO

(SLC) Silenciador circular CON NUCLEO

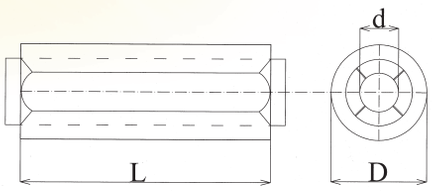

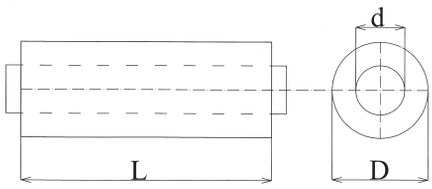

d nom.	SIN Núcleo (SL) Longitud (mm)					CON Núcleo central (SLC) Longitud (mm)		
	300	600	900	1200	1500	1000	1200	1500
80	67,20 €	95,66 €	125,97 €					
100	67,20 €	95,66 €	125,97 €					
125	67,60 €	96,27 €	145,04 €	209,17 €				
150	76,16 €	111,99 €	152,37 €	215,01 €				
160	76,16 €	111,99 €	152,37 €	215,01 €				
200		130,82 €	182,28 €	234,14 €				
250		163,45 €	199,34 €	249,81 €				
315		171,28 €	219,41 €	261,19 €		271,49 €	316,25 €	
355		188,49 €	228,36 €	263,73 €		274,03 €	367,70 €	
400			271,17 €	310,93 €	361,28 €	325,39 €	419,08 €	
450			298,31 €	342,37 €	397,81 €	357,97 €	472,25 €	
500			325,44 €	373,82 €	434,31 €	390,54 €	525,42 €	
560			394,22 €	452,06 €	525,24 €	473,08 €	666,08 €	
630			461,46 €	530,27 €	616,13 €	553,76 €	806,45 €	
710				621,37 €	721,97 €	815,12 €	871,54 €	
800				712,43 €	827,78 €	865,30 €	936,62 €	1.170,76 €
900					1.006,93 €		996,61 €	1.196,02 €
1000					1.128,20 €		1.121,79 €	1.346,16 €
1120					1.235,96 €		1.223,31 €	1.467,98 €
1250					1.358,22 €		1.284,50 €	1.541,41 €

SILENCIADORES RECTANGULARES

(SRL100/100) Silenciador 100/100

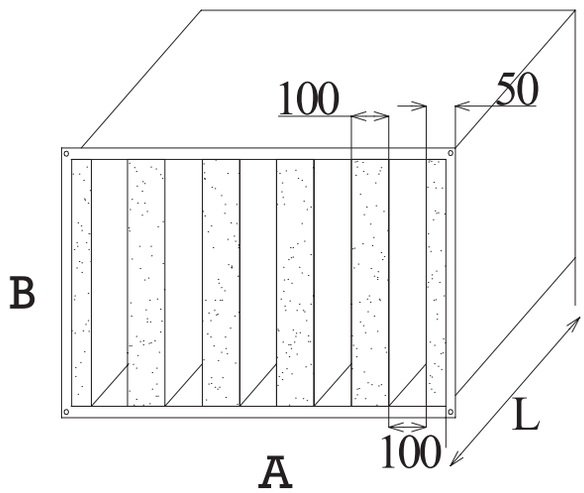

Longitud Standard (L) = 900

A (mm)	Longitud L (mm)	Número Celdillas	Silenciador Rectangular 100/100 (SLR100/100) B (mm)							
			300	600	900	1200	1500	1800	2100	2400
200	900	1	120,00 €	184,39 €	234,61 €					
400	900	2	199,84 €	274,30 €	314,68 €	373,71 €	553,37 €			
600	900	3	233,67 €	313,65 €	431,29 €	506,17 €	728,64 €	805,00 €		
800	900	4	313,87 €	423,01 €	545,72 €	639,74 €	910,49 €	1.007,25 €	1.210,23 €	
1000	900	5	342,37 €	450,41 €	655,04 €	769,58 €	1.087,24 €	1.199,12 €	1.434,16 €	1.554,97 €
1200	900	6	401,94 €	540,84 €	768,19 €	910,49 €	1.274,19 €	1.401,19 €	1.673,22 €	1.810,43 €
1400	900	7	525,31 €	675,26 €	964,06 €	1.133,34 €	1.456,02 €	1.600,70 €	1.907,36 €	2.062,41 €
1600	900	8		788,42 €	1.089,97 €	1.280,56 €	1.636,78 €	1.799,31 €	2.141,13 €	2.313,87 €
1800	900	9		849,09 €	1.214,42 €	1.424,14 €	1.819,72 €	1.997,55 €	2.376,18 €	2.565,86 €
2000	900	10			1.340,32 €	1.566,63 €	2.001,20 €	2.197,25 €	2.610,14 €	2.817,31 €
2200	900	11			1.471,34 €	1.715,49 €	2.188,68 €	2.417,18 €	2.844,46 €	3.069,31 €
2400	900	12				1.862,90 €	2.376,18 €	2.605,21 €	3.084,61 €	3.320,76 €

Otras Longitudes: € (L = 1200 mm) = € (L = 900 mm) X 1,15
€ (L = 1500 mm) = € (L = 900 mm) X 1,25
€ (L = 1800 mm) = € (L = 900 mm) X 2 (se suministra en dos piezas).

SILENCIADORES RECTANGULARES

(SRL200/100) Silenciador 200/100

(SRL200/200) silenciador 200/200

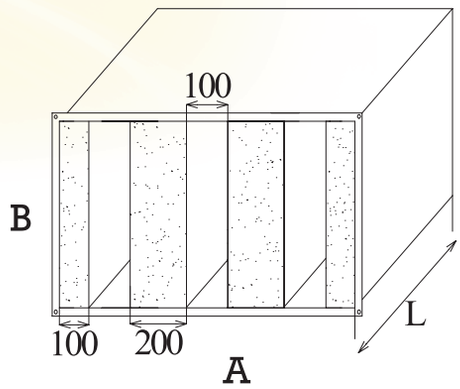

Longitud Standard (L) = 900

A (mm)	Longitud L (mm)	Número Celdillas	Silenciador Rectangular 200/100 (SLR200/100) B (mm)							
			300	600	900	1200	1500	1800	2100	2400
300	900	1	147,41 €	211,83 €	250,91 €	289,53 €	360,05 €			
600	900	2	256,40 €	354,36 €	394,30 €	471,92 €	509,09 €	667,61 €		
900	900	3	318,14 €	438,58 €	553,37 €	653,95 €	906,67 €	1.014,90 €	1.202,95 €	1.317,37 €
1200	900	4	367,88 €	495,78 €	699,32 €	839,44 €	1.150,83 €	1.290,76 €	1.523,63 €	1.664,47 €
1500	900	5	452,97 €	690,57 €	951,32 €	1.134,25 €	1.405,19 €	1.570,28 €	1.846,31 €	2.014,14 €
1800	900	6		801,18 €	1.107,83 €	1.319,91 €	1.634,96 €	1.827,19 €	2.146,24 €	2.342,11 €
2100	900	7			1.291,85 €	1.533,47 €	1.894,42 €	2.113,25 €	2.373,99 €	2.693,04 €
2400	900	8				1.724,24 €	2.129,28 €	2.377,46 €	2.778,14 €	3.022,29 €

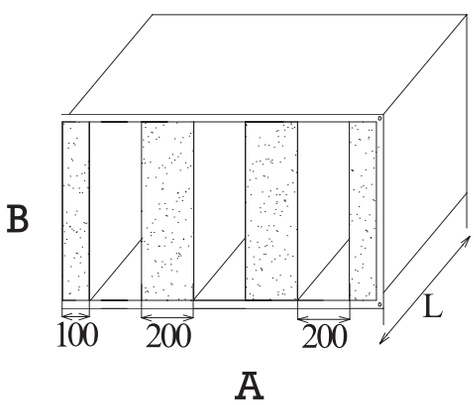

Longitud Standard (L) = 900

A (mm)	Longitud L (mm)	Número Celdillas	Silenciador Rectangular 200/200 (SLR200/200) B (mm)							
			300	600	900	1200	1500	1800	2100	2400
400	900	1	149,48 €	218,69 €	278,96 €	296,45 €	442,59 €			
800	900	2	279,73 €	356,95 €	458,72 €	484,86 €	690,57 €	772,20 €		
1200	900	3	306,84 €	395,58 €	565,02 €	678,00 €	944,76 €	1.051,89 €	1.239,93 €	1.354,35 €
1600	900	4		584,88 €	817,57 €	971,90 €	1.197,84 €	1.337,77 €	1.569,19 €	1.710,39 €
2000	900	5			997,23 €	1.180,35 €	1.450,75 €	1.617,29 €	1.892,24 €	2.061,15 €
2400	900	6				1.400,09 €	1.715,49 €	1.907,36 €	2.197,25 €	2.410,44 €

Otras Longitudes: Consultar nota página 77

Conducto Doble Aislado

NOMBRE	CÓDIGO	PAG.
Tubo y Accesorios aislados GALVA/GALVA	TDGG	80
Tubo y Accesorios aislados INOX/GALVA	TDIG	81
Tubo y Accesorios aislados GALVA/INOX	TDGI	82
Tubo y Accesorios aislados INOX/INOX	TDII	83

Todos los precios reflejados en este catálogo son válidos salvo error tipográfico, y en ningún caso son vinculantes, reservándose la empresa la posibilidad de variarlos sin previo aviso.

Conducto Doble Aislado

TUBOS Y ACCESORIOS AISLADOS

(TDGG) Galva/Galva

d/D	Tubo	Codo 90º	Codo 45º	Te 90º	Te 45º	Reducción	Manguito	Sombrero Chino	Sombrero Antirregol-fante
100/150	15,53 €	29,41 €	24,57 €	29,45 €	32,97 €	20,63 €	10,54 €	11,74 €	17,24 €
125/175	18,48 €	32,44 €	26,22 €	33,62 €	37,35 €	23,39 €	11,16 €	13,66 €	19,94 €
150/200	21,29 €	39,39 €	29,79 €	39,25 €	44,03 €	24,96 €	11,77 €	14,02 €	20,44 €
175/224	23,14 €	43,03 €	32,27 €	47,08 €	49,69 €	30,83 €	12,80 €	15,47 €	22,66 €
200/250	27,32 €	50,13 €	36,43 €	56,04 €	56,21 €	32,94 €	15,23 €	16,93 €	23,68 €
250/300	37,88 €	63,54 €	48,49 €	64,98 €	78,52 €	43,25 €	19,25 €	19,22 €	25,35 €
300/350	41,70 €	77,06 €	56,28 €	78,89 €	94,77 €	53,06 €	23,43 €	22,87 €	30,62 €
350/400	48,25 €	91,84 €	64,35 €	96,02 €	114,49 €	62,10 €	27,89 €	33,57 €	43,62 €
400/450	54,64 €	112,96 €	72,71 €	111,75 €	136,58 €	62,94 €	31,20 €	39,44 €	51,28 €
450/500	61,06 €	126,08 €	82,41 €	131,32 €	174,53 €	70,44 €	37,68 €	45,92 €	59,70 €
500/550	67,52 €	141,48 €	92,18 €	151,75 €	198,55 €	70,95 €	41,89 €	51,82 €	67,35 €
550/600	72,85 €	158,95 €	103,36 €	175,68 €	227,60 €	83,71 €	44,50 €	60,38 €	78,43 €
600/650	81,14 €	173,93 €	113,28 €	193,99 €	253,27 €	100,87 €	49,38 €	68,91 €	89,54 €
650/700	97,30 €	207,27 €	122,10 €	228,31 €	329,15 €	105,28 €	54,59 €	96,97 €	121,39 €
700/750	119,11 €	305,97 €	156,45 €	254,67 €	368,24 €	119,10 €	59,95 €	110,24 €	140,99 €
800/850	146,32 €	347,28 €	205,61 €	311,88 €	449,40 €	130,82 €	70,77 €	141,91 €	187,03 €

TUBOS Y ACCESORIOS AISLADOS

(TDIG) Inox/Galva

d/D	Tubo	Codo 90º	Codo 45º	Te 90º	Te 45º	Reducción	Manguito	Sombrero Chino	Sombrero Antirregol-fante
100/150	32,70 €	43,19 €	34,07 €	43,36 €	49,05 €	38,99 €	16,70 €	11,74 €	17,24 €
125/175	36,59 €	56,81 €	40,24 €	53,46 €	68,99 €	44,24 €	18,37 €	13,66 €	19,94 €
150/200	53,54 €	67,86 €	52,91 €	63,67 €	82,79 €	47,19 €	19,39 €	14,02 €	20,44 €
175/224	60,57 €	75,79 €	57,83 €	73,68 €	103,24 €	58,28 €	21,06 €	15,47 €	22,66 €
200/250	65,89 €	91,32 €	67,05 €	84,94 €	126,67 €	62,24 €	25,07 €	16,93 €	23,68 €
250/300	75,15 €	110,24 €	74,49 €	108,67 €	142,53 €	81,77 €	31,68 €	19,22 €	25,35 €
300/350	83,27 €	138,66 €	99,67 €	134,33 €	158,40 €	100,29 €	38,56 €	22,87 €	30,62 €
350/400	101,90 €	160,89 €	114,76 €	163,00 €	209,68 €	117,34 €	43,91 €	33,57 €	43,62 €
400/450	127,58 €	218,28 €	136,25 €	227,03 €	245,83 €	119,02 €	51,56 €	39,44 €	51,28 €
450/500	162,28 €	272,15 €	173,93 €	258,04 €	323,94 €	125,72 €	60,32 €	45,92 €	59,70 €
500/550	178,50 €	287,30 €	196,42 €	277,25 €	346,60 €	129,92 €	70,59 €	51,82 €	67,35 €
550/600	217,49 €	325,24 €	216,10 €	307,28 €	371,04 €	149,42 €	82,58 €	60,38 €	78,43 €
600/650	248,31 €	352,03 €	239,86 €	337,31 €	395,58 €	174,74 €	95,26 €	68,91 €	89,54 €
650/700	278,12 €	374,84 €	266,27 €	365,80 €	496,78 €	198,61 €	108,90 €	96,97 €	121,39 €
700/750	311,50 €	411,98 €	295,57 €	434,68 €	571,41 €	230,35 €	119,60 €	110,24 €	140,99 €
800/850	324,48 €	555,15 €	326,73 €	564,16 €	702,70 €	250,24 €	141,17 €	141,91 €	187,03 €

Conducto Doble Aislado

TUBOS Y ACCESORIOS AISLADOS

(TDGI) Galva/Inox

d/D	Tubo	Codo 90º	Codo 45º	Te 90º	Te 45º	Reducción	Manguito	Sombrero Chino	Sombrero Antirregol-fante
	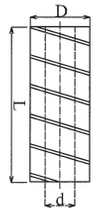	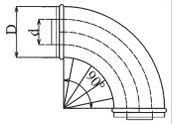	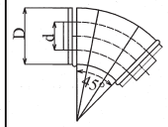	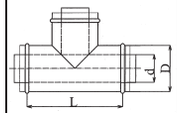	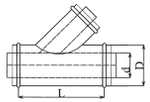	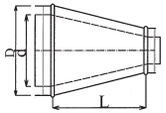	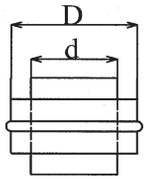	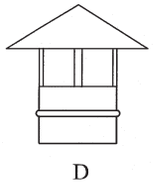	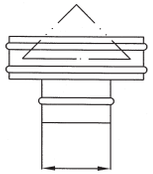
100/150	37,63 €	49,67 €	39,21 €	49,85 €	56,41 €	40,96 €	18,33 €	29,33 €	43,09 €
125/175	42,07 €	65,34 €	46,29 €	61,48 €	79,34 €	46,46 €	20,19 €	34,17 €	49,82 €
150/200	61,55 €	78,02 €	60,86 €	73,21 €	95,91 €	49,53 €	21,31 €	35,06 €	51,11 €
175/224	69,68 €	87,17 €	66,54 €	84,77 €	118,72 €	61,18 €	23,14 €	38,69 €	56,64 €
200/250	75,76 €	105,02 €	77,14 €	97,70 €	145,66 €	65,37 €	27,55 €	42,30 €	59,23 €
250/300	86,44 €	126,82 €	85,68 €	124,96 €	163,92 €	85,86 €	34,84 €	48,04 €	63,40 €
300/350	95,73 €	159,46 €	114,64 €	154,52 €	182,16 €	105,32 €	42,42 €	57,15 €	76,53 €
350/400	117,16 €	185,01 €	131,63 €	187,46 €	241,14 €	123,21 €	48,28 €	83,91 €	109,05 €
400/450	146,72 €	251,05 €	156,66 €	261,36 €	282,72 €	124,92 €	56,12 €	98,61 €	128,19 €
450/500	194,79 €	326,59 €	208,74 €	309,64 €	388,72 €	150,87 €	72,37 €	114,79 €	149,22 €
500/550	213,51 €	344,74 €	235,74 €	332,72 €	415,91 €	155,90 €	84,73 €	129,56 €	168,36 €
550/600	260,99 €	382,61 €	259,65 €	368,76 €	445,28 €	179,29 €	99,08 €	172,28 €	223,84 €
600/650	297,98 €	407,13 €	287,85 €	404,76 €	474,69 €	209,68 €	114,36 €	181,56 €	236,78 €
650/700	305,97 €	427,65 €	293,10 €	446,48 €	546,45 €	238,32 €	130,68 €	242,43 €	303,46 €
700/750	342,66 €	453,19 €	325,17 €	478,15 €	628,61 €	276,42 €	143,51 €	308,85 €	401,50 €
800/850	356,91 €	610,70 €	359,43 €	620,60 €	772,92 €	300,28 €	169,42 €	410,52 €	533,68 €

TUBOS Y ACCESORIOS AISLADOS

(TDII) Inox/Inox

d/D	Tubo	Codo 90º	Codo 45º	Te 90º	Te 45º	Reducción	Manguito	Sombrero Chino	Sombrero Antirregol-fante
100/150	47,52 €	70,95 €	44,14 €	62,10 €	70,59 €	45,37 €	22,53 €	29,33 €	43,09 €
125/175	52,59 €	80,40 €	50,51 €	77,62 €	98,83 €	51,45 €	23,59 €	34,17 €	49,82 €
150/200	74,93 €	98,91 €	69,30 €	91,18 €	113,73 €	54,92 €	24,89 €	35,06 €	51,11 €
175/224	84,59 €	109,04 €	75,76 €	105,86 €	137,89 €	67,82 €	27,11 €	38,69 €	56,64 €
200/250	92,67 €	128,16 €	87,79 €	122,08 €	165,74 €	72,48 €	32,22 €	42,30 €	59,23 €
250/300	107,17 €	161,14 €	97,56 €	156,08 €	216,40 €	95,15 €	40,66 €	48,04 €	63,40 €
300/350	121,67 €	197,59 €	130,54 €	194,04 €	248,45 €	116,73 €	49,56 €	57,15 €	76,53 €
350/400	145,91 €	233,78 €	149,89 €	235,96 €	308,59 €	136,62 €	56,41 €	83,91 €	109,05 €
400/450	182,36 €	279,94 €	198,14 €	288,69 €	369,04 €	138,48 €	64,72 €	98,61 €	128,19 €
450/500	237,85 €	370,68 €	236,91 €	351,49 €	441,23 €	171,23 €	77,36 €	114,79 €	149,22 €
500/550	285,45 €	391,28 €	267,52 €	377,61 €	471,99 €	176,93 €	90,60 €	129,56 €	168,36 €
550/600	342,54 €	442,95 €	294,30 €	418,50 €	505,38 €	203,49 €	113,48 €	172,28 €	223,84 €
600/650	357,16 €	479,43 €	326,67 €	459,39 €	538,76 €	235,23 €	135,78 €	181,56 €	236,78 €
650/700	383,88 €	497,46 €	346,38 €	540,62 €	730,14 €	265,37 €	156,11 €	242,43 €	303,46 €
700/750	425,23 €	630,95 €	378,63 €	655,48 €	855,66 €	304,17 €	177,17 €	308,85 €	401,50 €
800/850	470,83 €	840,67 €	497,65 €	859,91 €	1.054,11 €	324,48 €	206,47 €	410,52 €	533,68 €

Conducto Doble Aislado Conectable

NOMBRE	PAG.
Tubo	
1.000 mm	85
2.500 mm	85
3.000 mm	85
5.000 mm	85
Codo	
90°	85
45°	85
Te	
90°	85
45°	85
Sombreros	
Antiregolfante	86
Ventura	86
Chino	86
Tapa Registro	86
Conectores	
Caldera	86
Macho	86
Hembra	86
Abrazadera Tornillo	87
Tubo Modular Aislado	87

Todos los precios reflejados en este catálogo son válidos salvo error tipográfico, y en ningún caso son vinculantes, reservándose la empresa la posibilidad de variarlos sin previo aviso.

ACCESORIOS

Tubos
Codos
Tes

	d/D	Tubo					Codo				Te		
		1000 mm	2500 mm	3000 mm	5000 mm		90º		45º		90º		45º
GALVA/GALVA (TDCGG)	125/175	32,17 €	59,88 €	69,11 €	106,05 €		41,12 €		35,15 €		46,63 €		50,36 €
	150/200	35,50 €	67,44 €	78,07 €	120,66 €		48,32 €		38,72 €		52,64 €		57,41 €
INOX/GALVA (TDCIG)	125/175	61,21 €	114,94 €	133,24 €	206,40 €		71,06 €		54,49 €		74,77 €		90,33 €
	150/200	80,03 €	159,04 €	185,81 €	292,87 €		82,99 €		68,07 €		86,40 €		106,12 €
INOX/INOX (TDCII)	125/175	84,00 €	162,90 €	189,16 €	294,34 €		98,94 €		69,06 €		105,42 €		126,64 €
	150/200	108,73 €	221,12 €	258,60 €	408,43 €		118,72 €		89,13 €		120,95 €		143,48 €

ACCESORIOS

Sombreros
Tapa
Conectores

	d/D	Sombreros			Tapas y Conectores			
		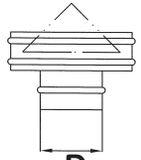	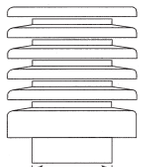		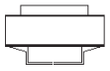			
		Antirregolfan-te	Venturi	Chino	Tapa Registro	Conector Caldera	Conector Macho	Conector Hembra
GALVA/GALVA	125/175	19,94 €	45,81 €	13,66 €	10,84 €	8,72 €	5,02 €	5,02 €
(TDCGG)	150/200	20,44 €	64,69 €	14,02 €	11,33 €	8,99 €	5,29 €	5,29 €
INOX/GALVA	125/175	49,82 €	0,00 €	34,17 €	16,51 €	17,24 €	10,42 €	10,42 €
(TDCIG)	150/200	51,11 €	0,00 €	35,06 €	17,68 €	18,15 €	11,33 €	11,33 €
INOX/INOX	125/175	49,82 €	0,00 €	34,17 €	29,29 €	22,56 €	13,89 €	13,89 €
(TDCII)	150/200	51,11 €	0,00 €	35,06 €	31,13 €	24,13 €	15,09 €	15,09 €

ACCESORIOS

Abrazaderas
Tubo Modular Aislado

	d/D	Otros	Tubo Modular Aislado
		Abrazadera Tornillo	1000 mm
GALVA/GALVA (TDCGG)	125/175	*2,45 €*	*32,17 €*
	150/200	*2,70 €*	*35,50 €*
INOX/GALVA (TDCIG)	125/175	*2,45 €*	*61,21 €*
	150/200	*2,70 €*	*80,03 €*
INOX/INOX (TDCII)	125/175	*4,23 €*	*84,00 €*
	150/200	*4,67 €*	*108,73 €*

Conducto Naval

NOMBRE	CÓDIGO	PAG.
Tubo Naval 15 mm	CN	89
Codo Naval 15 mm	CDN	89
Reducción Naval 15 mm	CNR	90
Te 90° Naval 15 mm	CNT90	90
Te 45° Naval 15 mm	CNT45	90
Manguito Naval	CNM	91
Regulador	CNRE	91

Todos los precios reflejados en este catálogo son válidos salvo error tipográfico, y en ningún caso son vinculantes, reservándose la empresa la posibilidad de variarlos sin previo aviso.

Conducto Naval

(CN) Tubo Naval 15m/m
(CDN) Codo Naval 15m/m

Tubo NAVAL			
D/d	Longitud (L)		
	1 m	3 m	5 m
80/112	15,64 €	42,64 €	71,06 €
100/130	17,09 €	46,59 €	77,66 €
125/160	20,31 €	55,40 €	92,34 €
160/190	24,85 €	67,79 €	112,97 €
180/210	25,93 €	70,73 €	117,88 €
200/224	30,06 €	81,97 €	136,62 €
224/250	35,53 €	96,93 €	161,55 €
250/280	41,67 €	113,63 €	189,39 €

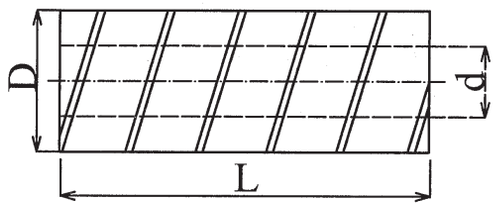

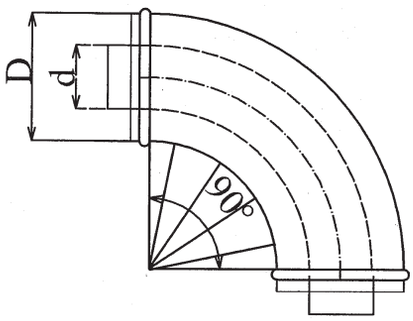

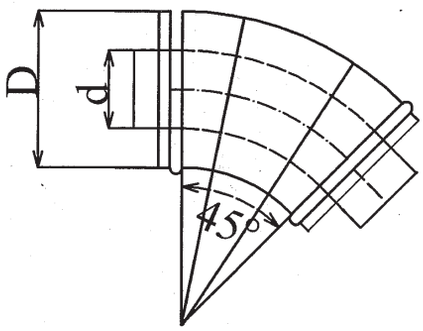

CODO NAVAL			
D/d	Grados		
	90º/60º	45º	30º/15º
80/112	34,77 €	27,18 €	26,24 €
100/130	34,77 €	29,15 €	27,33 €
125/160	38,40 €	32,44 €	31,27 €
160/190	46,90 €	36,33 €	34,58 €
180/210	50,47 €	39,98 €	35,97 €
200/224	60,57 €	44,14 €	43,36 €
224/250	74,70 €	52,37 €	48,72 €
250/280	86,65 €	55,54 €	53,32 €

ACCESORIOS

(CNR) Reducción Naval 15 mm

D \ d	80	100	125	160	180	200	224
100	22,01 €						
125	27,55 €	26,24 €					
160	34,72 €	34,61 €	34,61 €				
180	46,09 €	41,83 €	39,21 €	38,01 €			
200	50,87 €	46,09 €	44,68 €	43,25 €	41,10 €		
224	58,82 €	55,61 €	54,38 €	51,93 €	50,65 €	49,42 €	
250			55,75 €	53,32 €	52,37 €	51,39 €	50,51 €

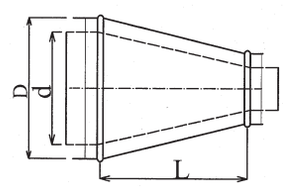

(CNT90) Te 90° naval 15 mm

D \ d	80	100	125	160	180	200	224	250
80	32,57 €							
100	32,57 €	33,89 €						
125	36,30 €	38,56 €	41,25 €					
160	36,62 €	42,16 €	45,92 €	47,74 €				
180	40,27 €	43,48 €	47,27 €	52,98 €	57,80 €			
200	44,76 €	46,21 €	48,58 €	58,17 €	63,01 €	67,86 €		
224	71,06 €	79,20 €	86,37 €	89,65 €	94,64 €	99,64 €	107,06 €	
250	87,60 €	96,50 €	99,17 €	101,06 €	102,01 €	102,96 €	111,52 €	121,53 €

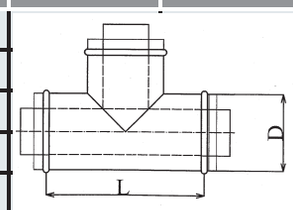

(CNT45) Te 45° naval 15 mm

D \ d	80	100	125	160	180	200	224	250
80	37,45 €							
100	37,45 €	38,99 €						
125	41,74 €	44,34 €	47,44 €					
160	42,13 €	48,47 €	52,81 €	54,92 €				
180	46,32 €	51,17 €	54,44 €	61,11 €	66,47 €			
200	51,45 €	53,13 €	55,86 €	66,91 €	75,58 €	78,02 €		
224	81,70 €	91,08 €	99,31 €	103,10 €	108,82 €	114,57 €	123,14 €	
250	100,76 €	110,96 €	114,06 €	116,21 €	117,30 €	118,40 €	128,23 €	139,75 €

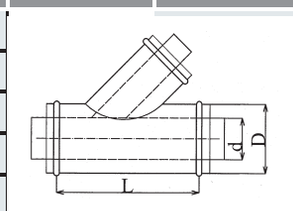

ACCESORIOS VARIOS NAVAL

Manguito **(CNM)**

Regulador **(CNRE)**

d/D	Manguito (CNM)	Regulador (CNRE)
	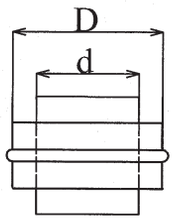	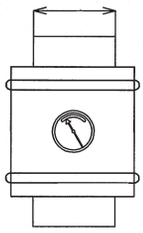
80	6,61 €	47,96 €
100	6,73 €	48,72 €
125	6,73 €	49,97 €
160	7,14 €	52,54 €
180	8,34 €	56,64 €
200	10,21 €	60,71 €
224	11,16 €	64,17 €
250	11,25 €	67,63 €

Aislantes Acústicos

NOMBRE	CÓDIGO	PAG.
Panel Fijaciones Ocultas ACH		93
Panel Fijaciones Ocultas Acústicos ACH		93
Panel Machihembrado Sectorización ACH		94
Panel Machihembrado Acústico ACH		94

Todos los precios reflejados en este catálogo son válidos salvo error tipográfico, y en ningún caso son vinculantes, reservándose la empresa la posibilidad de variarlos sin previo aviso.

PANEL DE FIJACIONES OCULTAS ACH©

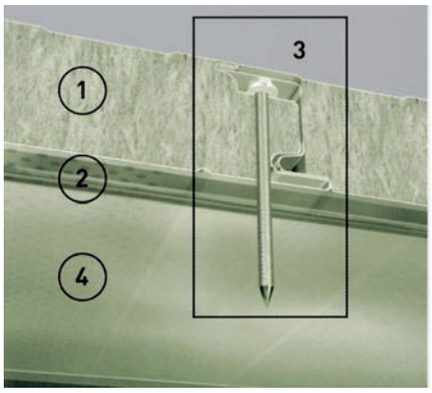

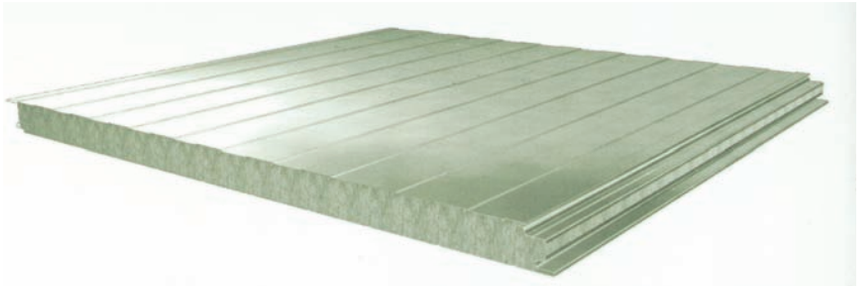

GRÁFICO SOBRECARGA PANEL TRIAPOYADO
Coeficiente Seguridad 2,5
Flecha L/180
d145 kg/m³

VALORES DE LA GRÁFICA

LUZ	30	60	80	100	120	150
E50	7,80	4,95	3,77	3,01	2,52	2,01
E80	9,22	6,26	5,15	4,47	4,07	3,24
E100	10,98	7,46	6,07	5,42	4,95	4,07

CARACTERÍSTICAS

Espesor (mm)	Peso Paneles (Kg/m²)	K (Kcal/m²h.ºC)	K (W/m² K)	RF (min) Resistencia al fuego	EF (min) Estabilidad al fuego
50	16,7	0,593	0,690	30	60
80	21,1	0,391	0,455	90	90
100	24,0	0,319	0,370	120	120
150	31,2	0,218	0,253	180	180
200	38,5	0,165	0,192	-	-

Para λ = 0,040 W/m.K

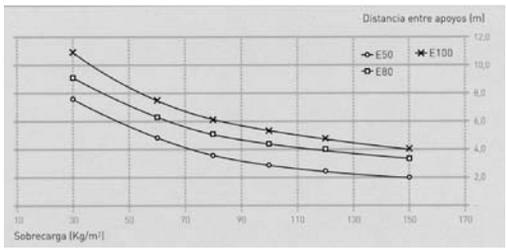

PANEL DE FIJACIONES OCULTAS ACÚSTICO ACH©

GRÁFICO SOBRECARGA PANEL TRIAPOYADO
Coeficiente Seguridad 2,5
Flecha L/180
d100 kg/m³

VALORES DE LA GRÁFICA

LUZ	30	60	80	100	120	150
E50	5,07	3,22	2,45	1,96	1,64	1,30
E80	5,99	4,07	3,35	2,91	2,64	2,11
E100	7,14	4,85	3,95	3,53	3,22	2,64

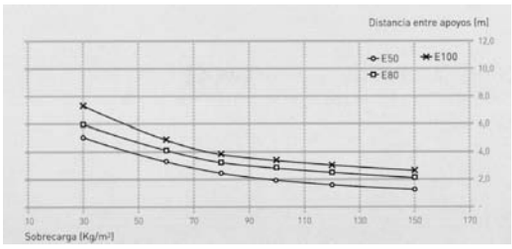

CARACTERÍSTICAS

Espesor (mm)	Peso Paneles (Kg/m²)	K (Kcal/m²h.ºC)	K (W/m² K)	Aislamiento Acústico Ra (dBA)	Aislamiento Acústico Rw (dB)	Absorción Acústica Nrc	Absorción Acústica α_w	Absorción Acústica α_s(1Khz)
50	13,6	0,593	0,690	30,6	31,0	0,85	0,90	0,85
80	16,6	0,391	0,455	34,6	35,0	-	-	-
100	18,6	0,319	0,370	35,6	36,0	-	-	-
150	23,6	0,218	0,253	-	-	-	-	-
200	28,6	0,165	0,192	-	-	-	-	-

Para λ = 0,040 W/m.K

PANEL MACHIHEMBRADO SECTORIZACIÓN ACH©

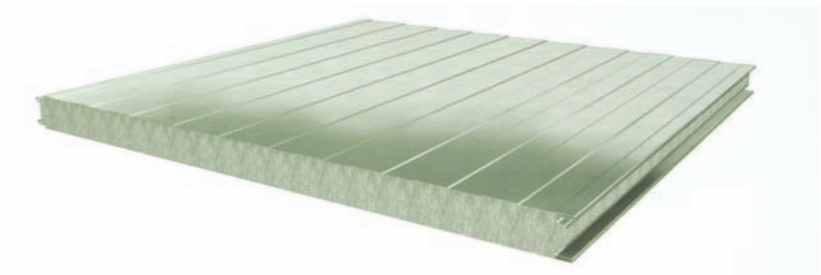

GRÁFICO SOBRECARGA PANEL TRIAPOYADO
Coeficiente Seguridad 2,5
Flecha L/180
d145 kg/m³

VALORES DE LA GRÁFICA

LUZ	30	60	80	100	120	150
E50	6,90	4,38	3,34	2,66	2,23	1,78
E80	8,16	5,54	4,80	4,30	3,60	2,87
E100	9,72	6,20	5,38	4,80	4,38	3,60

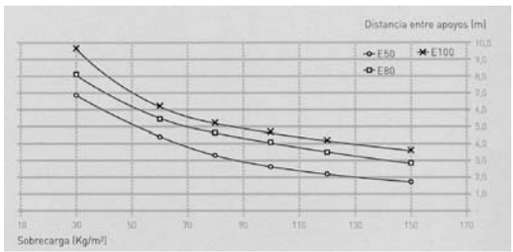

Espesor (mm)	Peso Paneles (Kg/m²)	K (Kcal/m²h.ºC)	K (W/m² K)	RF (min) Resistencia al fuego	EF (min) Estabilidad al fuego
50	15,8	0,593	0,690	30	60
80	20,2	0,391	0,455	60	90
100	23,1	0,319	0,370	120	120
150	30,3	0,218	0,253	180	180
200	37,6	0,165	0,192	-	-

Para λ = 0,040 W/m.K

PANEL MACHIEMBRADO ACÚSTICO ACH©

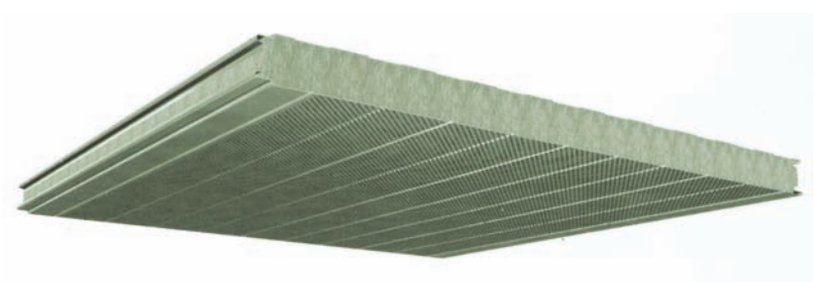

GRÁFICO SOBRECARGA PANEL TRIAPOYADO
Coeficiente Seguridad 2,5
Flecha L/180
d100 kg/m³

VALORES DE LA GRÁFICA

LUZ	30	60	80	100	120	150
E50	3,73	2,34	2,00	1,90	1,75	1,65
E80	4,85	3,09	2,70	2,52	2,32	1,99
E100	5,87	3,60	3,03	2,79	2,53	2,17

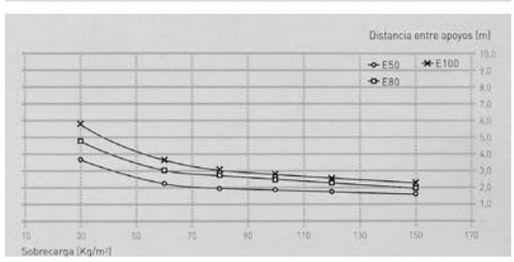

CARACTERÍSTICAS

Espesor (mm)	Peso Paneles (Kg/m²)	K (Kcal/m²h.ºC)	K (W/m² K)	Aislamiento Acústico dBA	Rw	Nrc	α_w	Absorción Acústica α_s(1Khz)
50	12,8	0,593	0,690	29,6	30	0,85	0,90	0,95
80	15,8	0,391	0,455	33,6	34	-	-	-
100	17,8	0,319	0,370	34,6	35	-	-	-
150	22,8	0,218	0,253	-	-	-	-	-
200	27,8	0,165	0,192	-	-	-	-	-

Para λ = 0,040 W/m.K

TARIFA DE PRECIOS (Conducto Rectangular y Accesorios)

Todos los precios reflejados en este catálogo son válidos salvo error tipográfico, y en ningún caso son vinculantes, reservándose la empresa la posibilidad de variarlos sin previo aviso.

Conducto Rectangular

CODIGOS	CONDUCTOS Y PIEZAS CHAPA GALVANIZADA				PRECIOS
CRGPI08	M^2 conducto	CH.Galvanizada	P. integral	0,8m/m	18.74 ¤
PRGPI08	M^2 pieza	CH.Galvanizada	P. integral	0,8m/m	29.44 ¤
CRGPI1	M^2 conducto	CH.Galvanizada	P. integral	1,0m/m	20.98 ¤
PRGPI1	M^2 pieza	CH.Galvanizada	P. integral	1,0m/m	36.29 ¤
CRGPI12	M^2 conducto	CH.Galvanizada	P. integral	1,2m/m	22.95 ¤
PRGPI12	M^2 pieza	CH.Galvanizada	P. integral	1,2m/m	36.45 ¤
CRGV08	M^2 conducto	CH.Galvanizada	Vaina	0,8m/m	11.71 ¤
PRGV08	M^2 pieza	CH.Galvanizada	Vaina	0,8m/m	22.44 ¤
CRGV1	M^2 conducto	CH.Galvanizada	Vaina	1,0m/m	12.89 ¤
PRGV1	M^2 pieza	CH.Galvanizada	Vaina	1,0m/m	23.28 ¤
CRGV12	M^2 conducto	CH.Galvanizada	Vaina	1,2m/m	consultar
PRGV12	M^2 pieza	CH.Galvanizada	Vaina	1,2m/m	consultar

CODIGOS	CONDUCTOS Y PIEZAS CHAPA ACERO INOXIDABLE				PRECIOS
CRIPI07	M^2 conducto	Inox	P. integral	0,7m/m	consultar
PRIPI07	M^2 pieza	Inox	P. integral	0,7m/m	consultar
CRIV07	M^2 conducto	Inox	Vaina	0,7m/m	consultar
PRIV07	M^2 pieza	Inox	Vaina	0,7m/m	consultar

CODIGOS	LONA ANTIVIBRATORIA			PRECIOS
LAPI	MLlona antivibratoria		P. integral	16.86 ¤
LAV	MLlona antivibratoria		Vaina	10.90 ¤
LA400PI	MLlona antivibratoria	400°	P. integral	22.91 ¤
LA400V	MLlona antivibratoria	400°	Vaina	17.96 ¤
LAIPI	MLlona antivibratoria	Inox	P. integral	consultar
LAIV	MLlona antivibratoria	Inox	Vaina	consultar

CODIGOS	AISLAMIENTO			PRECIOS
AIN5	M^2 aislamiento	interior	5m/m	12.38 ¤
AIN10	M^2 aislamiento	interior	10m/m	13.86 ¤
AEA5	M^2 aislamiento	exterioraluminio (suministro)	5m/m	5.99 ¤
AEA10	M^2 aislamiento	exterioraluminio (suministro)	10m/m	7.28 ¤
AI25	M^2 aislamiento	isoair (suministro)	25m/m	4.13 ¤

Conducto Rectangular E-600

CODIGOS	CONDUCTOS Y PIEZAS CHAPA GALVANIZADA E 600					PRECIOS
CRGE600PI08	M^2 conducto	Galva	E-600/120	P. integral	0,8m/m	22.49 ¤
PRGE600PI08	M^2 pieza	Galva	E-600/120	P. integral	0,8m/m	35.33 ¤
CRGE600PI1	M^2 conducto	Galva	E-600/120	P. integral	1,0m/m	25.18 ¤
PRGE600PI1	M^2 pieza	Galva	E-600/120	P. integral	1,0m/m	43.55 ¤
CRGE600PI12	M^2 conducto	Galva	E-600/120	P. integral	1,2m/m	27.54 ¤
PRGE600PI12	M^2 pieza	Galva	E-600/120	P. integral	1,2m/m	43.74 ¤
CRGE600V08	M^2 conducto	Galva	E-600/120	Vaina	0,8m/m	14.05 ¤
PRGE600V08	M^2 pieza	Galva	E-600/120	Vaina	0,8m/m	26.93 ¤
CRGE600V1	M^2 conducto	Galva	E-600/120	Vaina	1,0m/m	15.46 ¤
PRGE600V1	M^2 pieza	Galva	E-600/120	Vaina	1,0m/m	27.93 ¤
CRGE600V12	M^2 conducto	Galva	E-600/120	Vaina	1,2m/m	consultar
PRGE600V12	M^2 pieza	Galva	E-600/120	Vaina	1,2m/m	consultar

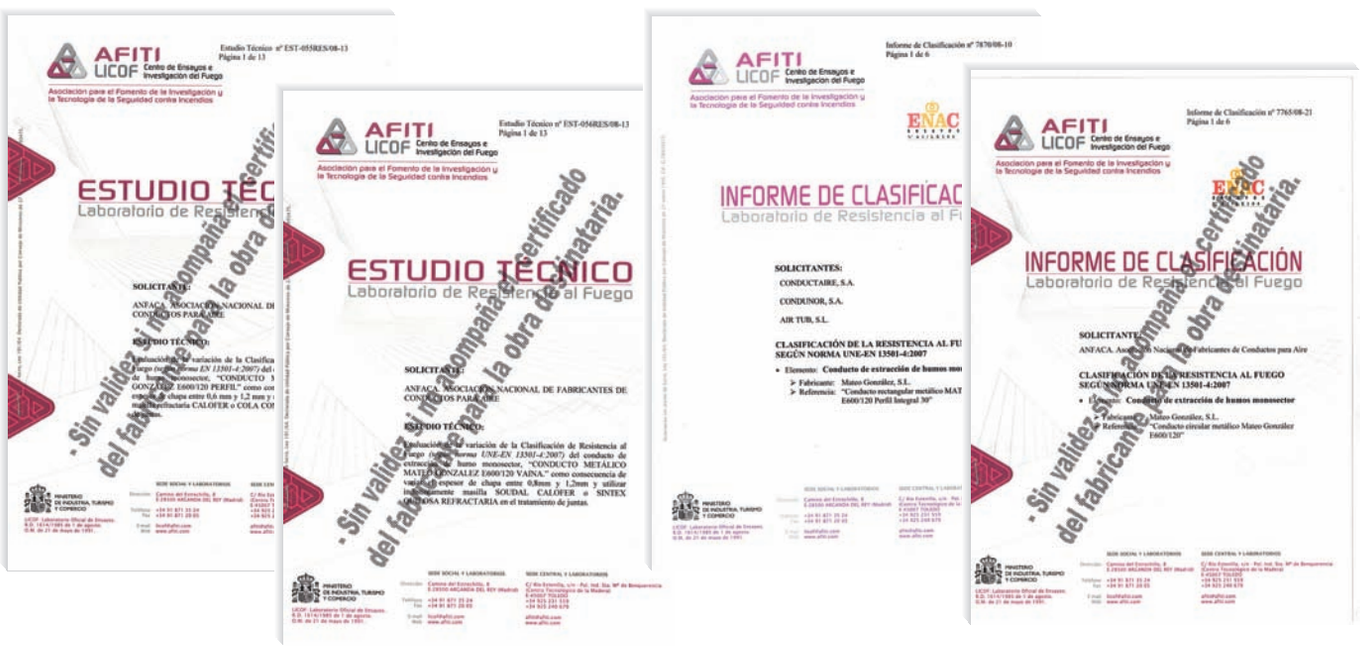

CODIGOS	ACCESORIOS				PRECIOS
PIG20	ML Perfil integral	Galva		20	0.75 ¤
PIG30	ML Perfil integral	Galva		30	1.04 ¤
PII20	ML Perfil integral	Inox		20	consultar
PII30	ML Perfil integral	Inox		30	consultar
V	ML Vaina				0.84 ¤
EGE20	UD. Escuadras	Galva	Enteras	20	0.29 ¤
EGE30	UD. Escuadras	Galva	Enteras	30	0.61 ¤
EGP20	UD. Escuadras	Galva	Partidas	20	0.30 ¤
EGP30	UD. Escuadras	Galva	Partidas	30	0.67 ¤

Accesorios Conducto Rectangular

CODIGOS	ACCESORIOS				PRECIOS
EIP20	UD. Escuadras	Inox	Partidas	20	consultar
EIP30	UD. Escuadras	Inox	Partidas	30	consultar
GG20	UD. Grapas	Galva		20	0.26 ¤
GG30	UD. Grapas	Galva		30	0.35 ¤
GI20	UD. Grapas	Inox		20	consultar
GI30	UD. Grapas	Inox		30	consultar
TG8040	M.L. tubo galvanizado	80x40			5.30 ¤
TG4040	M.L. tubo galvanizado	40x40			2.91 ¤
AG3030	M.L. ángulo galvanizado	30x30			3.32 ¤
AG4040	M.L. ángulo galvanizado	40x40			5.15 ¤
AG5050	M.L. ángulo galvanizado	50x50			6.73 ¤
TG8040M	M.L. tubo galvanizado	80x40	Manipulado		10.98 ¤
TG4040M	M.L. tubo galvanizado	40x40	Manipulado		6.03 ¤
AG3030M	M.L. ángulo galvanizado	30x30	Manipulado		6.87 ¤
AG4040M	M.L. ángulo galvanizado	40x40	Manipulado		10.65 ¤
AG5050M	M.L. ángulo galvanizado	50x50	Manipulado		13.92 ¤
PR	M.L. de Perfil Reforzado		0,8m/m		2.06 ¤
PU30	M.L. de Perfil U de 30x10x10		0,8m/m		0.84 ¤
CHG2,0	M^2chapa para piezas especiales		2,0m/m		50.00 ¤
CHP0,8	M^2chapa perforada		Suministro		24.73 ¤
TE	M^2tela electrosoldada				16.08 ¤
RHT	M^2reja de hierro		Tramer		187.50 ¤
RHPE	M^2reja de hierro		Perfil eliptico		187.50 ¤
JU	M.L. junta unión entre conductos				0.15 ¤
MCE600	Masilla calórica para conducto E-600/120				3.75 ¤
MAG	Masilla acrílica gris				1.32 ¤
ST	Silicona				1.74 ¤
MPG	Masilla de poliuretano(BOSTIC)				3.41 ¤
V6	Varilla		M-6		0.38 ¤
V8	Varilla		M-8		0.58 ¤
V10	Varilla		M-10		0.78 ¤
TU6	Tuerca		M-6		0.01 ¤
TU8	Tuerca		M-8		0.01 ¤
TU10	Tuerca		M-10		0.03 ¤
T08	Tornillo		M-8		0.03 ¤

Consulten descuentos

Accesorios Conducto Rectangular

escuadra partida 30 y 20

escuadra entera 30 y 20

grapa 30 y 20

galletina

perfil integral 30 y 20

perfil 10x30x10

angulo galvanizado 30

angulo galvanizado 40

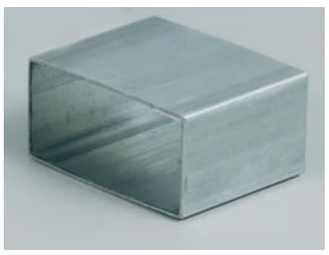

tubo galvanizado 80 x 40

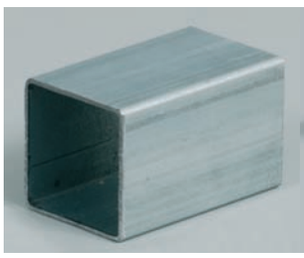

tubo galvanizado 40 x 40

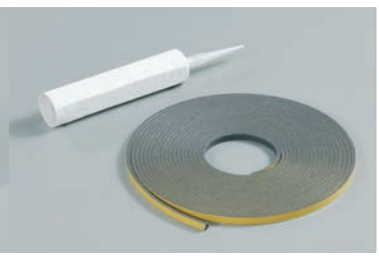

silicona junta de unión

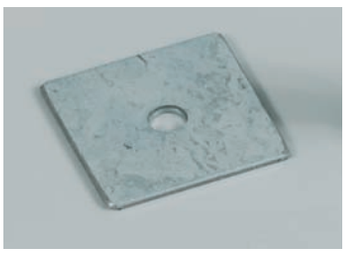

arandela deslizante

tornillos métrica 8 y 10

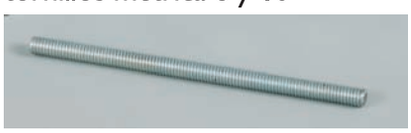

varilla roscada

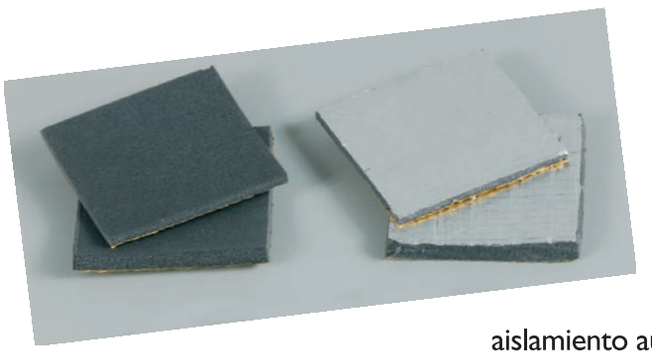

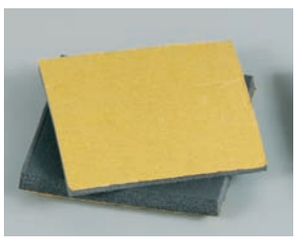

aislamiento autoadhesivo

Condiciones de Venta

Las siguientes condiciones generales de venta regirán todas las operaciones comerciales entre Mateo González, S.L y sus clientes y se suponen aceptadas por éstos al efectuar un pedido.

CALIDAD:

Nuestra materia prima (galvanizado, acero) puede presentar distintas tonalidades debido a las diferentes coladas procedentes de aceria, sin que esto altere su calidad y su resistencia.

PRECIOS:

Mateo González, S.L. factura a los precios vigentes según tarifa. El precio no incluye IVA, ni embalaje, ni portes.

ENTREGA DE MATERIALES:

Los materiales se entregan siempre en nuestros almacenes. Los materiales entregados por nuestros medios irán los portes a cargo del cliente.

DEVOLUCIÓN DE MATERIALES:

Mateo González, S.L no aceptará devolución de materiales sin su consentimiento. En caso de obtener este consentimiento, cualquier devolución llegará a nuestros almacenes en perfectas condiciones para su venta.
Deberán adjuntar copia de nuestros albaranes y se harán cargo de todos los gastos que ocasione dicha devolución. No se aceptarán devoluciones de piezas especiales no incluidas en tarifa.

Mateo González S.L. se reserva el derecho a modificar los precios y productos sin previo aviso.